FINE LINE

horizontal mobile lifeline

1

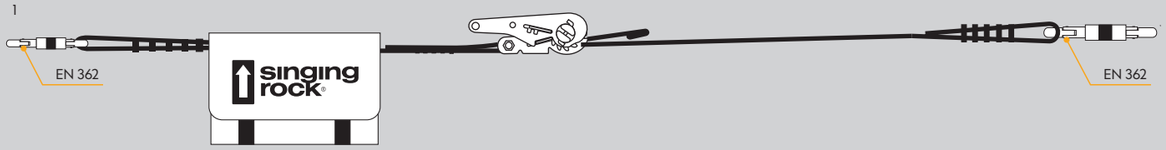

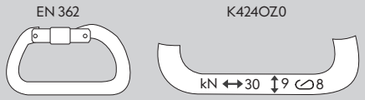

Directive / směrnice
PSA 89/686/EEC, Nař. vlády 21/2003 Sb.
Certified by / certifikoval
TÜV Product Service GmbH, München, Germany
EC QMS of production inspected by / ES SŘJ výroby prověřuje
VVUÚ, a.s. Ostrava-Radvanice, Pikartská 1337/7, ČR

CE 1019
EN 795 B:96

2

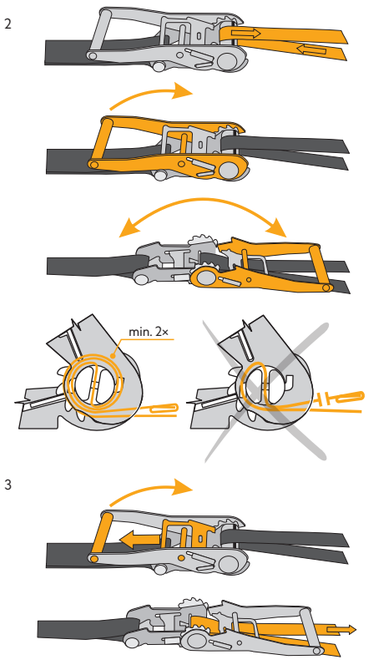

3

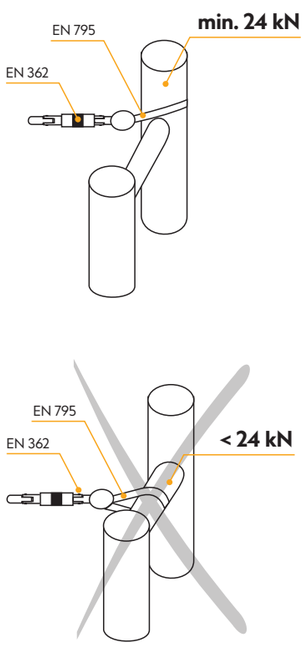

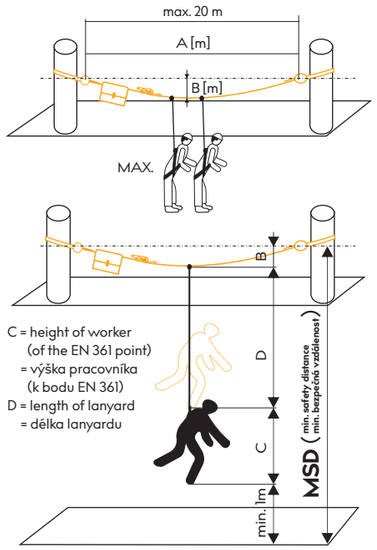

A [m]	B [m]	Persons/Osoby
10	min. 1*	max.
15	min. 1,5*	max.
20	min. 2*	max.

*At maximum tension by an adult. / Při maximálním napnutí dospělou osobou.

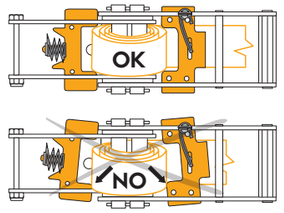

SINGING ROCK
TRACEABILITY LABEL / ETIKETA SLEDOVATELNOSTI

1 2 3
4 001/9999/12/17
FINELINE
5 EN 795 B:96, XXM

1
EN unique No.
CZ jedinečné číslo
DE Eindeutige nummerr
FR Numéro unique
ES Número único

2
batch No.
výrobní číslo
Chargennummer
Numero de lot de fabrication
No. de serie

3
month / year of manufacture
měsíc / rok výroby
produkzion monat / jahr
mois / année de fabrication
mes / año de producción

4
model
vzor
Model
le modèle
modelo

5
standard, size
norma, velikost
norma, Größe
norma, taille
norma, talla

6 7 8
singing rock CE 1019

6
producer
výrobce
Hersteller
Le fabricant
fabricante

7
conformity marking
značka shody
Zertifikat
la marque de confirmit
marca de conformidad

8
no. of notified body
č. notifikované osoby
Nummer des zertifizierenden Instituts
Num ro de bureau notifi
numero del organismo notificado

grey bag = 10 m
šedá taška = 10 m

yellow bag = 15 m
žlutá taška = 15 m

orange bag = 20 m
oranžová taška = 20 m

	SIZE		
A [m]	10	15	20
A [ft]	32	48	65
m [g]	2100*	2500*	2900*

*m = bag, webbing, ratchet buckle / taška, popruh, ráčna

EN Reading and understanding instruction for use are required to use this product.
CZ Bez důkladného pročtení a pochopení návodu k použití nepoužívejte tento výrobek.
DE Das Lesen und Verstehen der Bedienungsa nweisung ist Voraussetzung für die Nutzung des Produkts.
FR Sans avoir lu attentivement ce mode d'emploi, n'utilisez pas ce produit.
ES Es necesario leer y comprender las instrucciones de uso de este producto.

3 YEARS
EN 3 years guarantee.
CZ 3 roky záruka.
DE 3 Jahre Garantie.
FR La garantie de 3 ans.
ES 3 años de garantía.

ver. 16S97022528 1217

SINGING ROCK s.r.o.
Poniklá 317 • 514 01 Poniklá • Czech republic
Tel. +420 481 585 007 • email: info@singingrock.cz
www.singingrock.com
singingrock.page
singingrock_official

ČESKY

SPECIFICKÝ NÁVOD K POUŽITÍ

Nepoužívejte tento výrobek bez pečlivého přečtení a pochopení tohoto návodu k použití. Tento návod je kompletní pouze v kombinaci se VŠEOBECNÝM NÁVODEM k použití.
Před použitím tohoto výrobku je nutné být náležitě proškolen.

ŽIVOTNOST A PROHLÍDKY

Bez přihlédnutí k opotřebení a za předpokladu dodržení všech podmínek uvedených ve všeobecném a speciálním návodu k použití může být tento výrobek používán 15 let od data výroby nebo 10 let od data prvního použití. Rozhodující je, které datum nastane dříve.

Kromě kontrol prováděných uživatelem musí být tento výrobek zkontrolován nejméně jednou za 12 měsíců výrobcem nebo jím autorizovanou osobou.

KONTROLNÍ BODY NA VÝROBKU

Textilní materiály: řezy, prodření, škody způsobené vlivem stárnutí, vlivem vysoké teploty, vlivem chemikálií atd.
Švy: přetržené, přeřezané nebo vypárané nitě.
Ráčna a karabiny: funkčnost, deformace, koroze.
Značení: čitelnost značení na výrobku.

POUŽITÍ

- **Max. dvě osoby** připojené najednou.
- Umístěte kotvení systému zachycení pádu s ohledem na minimalizaci možnosti pádu nebo alespoň minimalizaci délky pádu (proto by mělo být nad polohou uživatele).
- **Minimální pevnost kotvícího bodu musí být 24 kN.**
- Dostatečný volný prostor pod uživatelem je základním předpokladem pro bezpečné zachycení pádu; délka pádu, tažnost lana či zhoupnutí musí být brány v úvahu při odstranění všech překážek.
- V případě možnosti pádu je nezbytné použít celotělový postroj.
- Uživatel musí mít během použití k dispozici plán záchrany pro případ nehody.

INSTALACE A DEMONTÁŽ VEDENÍ

Instalujte vedení podle obrázků 1 a 2.
Pozor: popruh musí být na ráčně nejméně dvakrát obtočen.
K dotažení popruhu stačí síla jednoho muže. Nepoužívejte žádné jiné pomůcky k dotažení popruhu.
K povolení popruhu zatáhněte za bezpečnostní příčku a ráčnu zcela otevřete (viz. obr. 3). Tahem za popruh jej uvolníte.

ENGLISH

SPECIFIC INSTRUCTIONS FOR USE

Do not use this product without having read carefully and understanding these SPECIFIC INSTRUCTION for the product. For complete information the user shall read also the GENERAL INSTRUCTIONS FOR USE.
Specific training is necessary to use this product.

LIFETIME AND INSPECTION

Without taking wear or mechanical damage into account and on conditions specified in general and specific instructions for use this product may be used 15 years since the date of production and 10 years from the date of fist use, whichever is the sooner.

Except of required inspections performed by the user, this product must be checked at least once every twelve months by manufacturer or a competent person authorised by the manufacturer following manufacturer's procedures.

INSPECTION POINTS

Strap/webbing: cuts, tears, abrasion and damage caused by use, heat or chemicals and so on.
The stitching: cut, torn, worn or loose threads.
The ratchet and carabiners: proper function, deformation, corrosion.
The marking: readability of the product labels.

USE

- **Max. 2 persons** attached at one time.
- Place the anchorage of the fall arrest system with regard to minimise the possibility of fall or at least the length of the fall (thus it should be above the position of the user).
- **Minimal strength of anchor points must be 24 kN.**
- Sufficient free space bellow the user is the basic condition for safe fall arrest; the length of fall, rope elongation or pendulum movement of user should be considered in order to avoid all obstacles.
- In case of possibility of fall, the full-body harness shall be used.
- During the use a rescue plan should be inn place to deal with any emergencies.

INSTALLATION AND REMOVING THE LIFELINE

Install the lifeline as specified on the fig. 1 and 2.
Pay attention to make at least 2 twists of the webbing on ratchet.
To fasten the lifeline manpower is sufficient. Do not use any other means for fastening the webbing.
To unfasten pull the safety bar and open the ratchet completely (see fig. 3) open ratchet completely and pull the webbing.

DEUTSCH

BEDIENUNGSANLEITUNG

Nutzen Verwenden Sie dieses Produkt nicht ohne vorher diese technische Anleitung sorgfaeltig durchgelesen zu haben ! Für vollständige Information wird dem Nutzer empfohlen ebenfalls die ALLGEMEINE GEBRAUCHS--ANWEISUNG zu lesen.
Produktspezifisches Training ist Voraussetzung für die Nutzung des Produktes!

LEBENSDAUER UND PRÜFUNG

Ohne den Faktor Abnutzung oder mechanische Beschädigung in Betracht zu ziehen und unter Berücksichtung der in der Betriebsanweisung aufgeführten Anwendungsvorschriften, kann dieses Produkt 15 Jahre ab Produktionsdatum und 10 Jahre ab dem Datum der ersten Nutzung verwendet werden.
Unabhängig von erforderlichen Kontrollen durch den Benutzer, muss dieses Produkt mindestens alle 12 Monate vom Hersteller oder von einer kompetenten Person überprüft werden, die durch den Hersteller nach Verfahren des Herstellers zur Überprüfung autorisiert wird.

KONTROLLPUNKE

Gurt/Nähte: Schnitte, Risse, Abnutzung und Beschädigung verursacht durch Gebrauch, Hitze oder Chemikalien usw.
Die Nähte: Schnitte, Risse, oder lose Fäden.
Die Ratsche und Karabiner: Korrekte Funktion, Deformation, Korrosion.
Die Markierung: Lesbarkeit des Produktanhänger.

NUTZUNG

- **Max. 2 Personen** auf einmal zusammen.
- Platzierung Sie den Anschlagpunkt des Auffangsystems so dass sich die Möglichkeit eines Sturzes reduziert bzw. so, dass wenigstens der Sturz so kurz wie möglich ausfällt. (folglich sollte dieser über der Position des Benutzers sein).
- Stärke der Ankerpunkte muss mindestens 24 kN betragen.
- Ausreichend Freiraum für den Nutzer ist die Basis für sicheres auffangen eines Sturzes mit einem Auffangsystem; die Länge des Falls, die Seildehnung und die mögliche die Pendelbewegung des Nutzers muss bei der Anbringung ebenfalls berücksichtigt werden.
- Besteht die Möglichkeit eines Sturzes, sollte ein Komplettgurt benutzt werden.
- Während der Nutzung muss ein Rettungsplan zur Verfügung stehen. Die Beherrschung von Rettungstechniken ist Voraussetzung für die Nutzung des Produkts.

ANBRINUNG UND ENTFERUNG DER RETTUNGSLEINE

Bringen Sie die Rettungsleine so an wie auf fig. 1 und 2 gezeigt.
Sorgen Sie dafür dass wenigstens zwei vollständige Umwicklungen mit Bandmaterial auf der Ratsche sind.
Zum spannen der Lifeline genügt Muskelkraft. Verwenden Sie keine anderen Mittel für das Befestigen des gewebten Materials.
Zum Öffnen lösen Sie die Sicherungsstange und die Ratsche vollständig (siehe fig. 3). Ziehen Sie das gewebte Bandmaterial aus der Ratsche heraus.

FRANÇAIS

INSTRUCTIONS SPÉCIFIQUES

N'utilisez pas ce produit sans avoir lu avec attention et compris ces instructions spécifiques du produit. Pour une information complete, l'utilisateur doit lire et comprendre aussi les instructions générales d'utilisation.
Un entraînement spécifique est nécessaire pour utiliser le produit.

DURÉE DE VIE ET INSPECTION

Sans tenir compte de la fatigue du produit ou de ses dommages mécaniques et dans les conditions spécifiées dans les instructions générales d'utilisation, ce produit pourra être utilisé 15 ans après sa date de production et 10 années après la date de première utilisation.
A part les inspections que doivent faire tout utilisateur de son appareil avant chaque utilisation, ce produit doit être vérifié au moins une fois par an par le fabricant ou une personne compétente autorisée par le constructeur qui devra suivre ses instructions

POINTS D'INSPECTION

Sangles, tissus: coupures, déchirures, abrasion et dommages causés par la chaleur ou des produits chimiques.
Points de couture coupures, usures ou fils pendants.
«Ratchet» et les mousquetons: fonctionnement normal, déformation, corrosion.
Le marquage: lisibilité des étiquettes.

UTILISATION

- **Au maximum 2 personnes** sur la ligne de vie à la fois.
- Placer l'ancrage du système anti chute pour minimiser la possibilité de chute ou au moins la hauteur de la chute, le point'ancrage doit être dans tous les cas au dessus de l'opérateur.
- **La force maximale des points d'ancrage de la ligne de vie doit être de 24 kN.**
- Suffisamment de vide sous l'utilisateur est une condition de base pour un arrêt de chute en toute sécurité, la hauteur de chute, l'élongation de la corde et le mouvement de pendule de l'utilisateur devra être pris en considération afin d'éviter tout obstacle En cas de possibilité de chute, le harnais complet devra être utilisé.
- Pendant l'utilisation du produit, un plan de sauvetage devra être mis en place pour faire face à tout problème.

INSTALLATION ET DÉSÉQUIPEMENT DE LA LIGNE DE VIE

Installer la ligne de vie comme spécifié sur la fig. 1 et 2.
Faire attention à faire au moins 2 tours.
Pour fixer la ligne de vie la force humaine est suffisante.
Ne pas utiliser d'autres moyens pour serrer la sangle
Pour desserrer, pousser la barre de sécurité et ouvrir complètement le «ratchet» (voir fig. 3) ouvrir complètement le et tirer la.

ITALIANO

ISTRUZIONI SPECIFICHE

Non usare questo prodotto senza aver letto attentamente e compreso queste istruzioni specifiche. Per completare le informazioni, l' utilizzatore deve leggere anche le ISTRUZIONI GENERALI D' USO.
È necessaria una formazione specifica per l' uso del prodotto.

DURATA DI VITA E CONTROLLO

Salvo usura o danni meccanici (e le condizioni specificate nelle istruzioni generali e specifiche) che ne compromettano la sicurezza, tale prodotto può essere usato per 15 anni dalla data di produzione e 10 dalla data del primo uso quale sia il termine minore.

Eccetto gli obbligatori controlli effettuati dall' utilizzatore, questo prodotto deve essere sottoposto a controllo almeno una volta ogni dodici mesi dal fabbricante o da una persona competente autorizzata dal fabbricante in ottemperanza delle procedure di quest' ultimo.

PUNTI DA SOTTOPORRE A CONTROLLO

Cinghia/fettuccia: tagli, lacerazioni, abrasioni e danni causati da uso, calore o agenti chimici, ecc.
Cucitura: tagli, lacerazioni, cuciture rotte o allentate.
Tensionatore e connettore: deformazioni e corrosioni che ne impediscano il corretto funzionamento.
Marcatura: leggibilità delle etichette.

UTILIZZO

- **Massimo due persone** attaccate contemporaneamente.
- Porre l' ancoraggio del sistema anticaduta in modo tale da minimizzare la possibilità di caduta o almeno l' altezza della caduta stessa (pertanto il punto di ancoraggio deve essere sempre posizionato al di sopra dell' operatore).
- **La forza minima dei punti di ancoraggio deve essere 24 KN.**
- Uno spazio libero sufficiente sotto l' operatore è la condizione indispensabile per un arresto in sicurezza; la lunghezza della caduta, l' allungamento della corda o l' oscillazione (pendolo) dell' operatore devono essere tenuti in considerazione per evitare tutti gli ostacoli.
- Deve essere usato un imbraco completo in caso di

possibilità di caduta.
- Prima e durante l' utilizzo deve essere predisposto un piano di recupero per affrontare qualsivoglia emergenza.

INSTALLAZIONE E RIMOZIONE DELLA LINEA VITA
Installare la linea vita come specificato nella figura 1 e 2. Assicurarsi di fare almeno due giri della fettuccia sul tensionatore.
Per assicurare la linea vita è sufficiente la forza umana.
Non usare altri mezzi per tensionare la fettuccia.
Per sganciare, tirare la barretta di sicurezza e aprire il tensionatore completamente (vedi fig. 3) e tirare la fettuccia.

ESPAÑOL

INSTRUCCIONES ESPECÍFICAS

No utilizar este producto sin haber leído atentamente y haber comprendido estas INSTRUCCIONES ESPECÍFICAS para el producto. Para completar la información, el usuario debería leer también LAS INSTRUCCIONES GENERALES DE USO.
Es necesario un entrenamiento específico para el uso de este producto.

DURACIÓN E INSPECCIÓN
Sin tener en cuenta el desgaste o el deterioro mecánico y en base a las condiciones detalladas en las instrucciones generales y particulares de uso, este producto podría utilizarse durante 15 años desde la fecha de producción y 10 años desde la fecha del primer uso, cualquiera que se de antes.

Aparte de las inspecciones requeridas realizadas por el usuario, este producto debe ser revisado al menos una vez cada doce meses por el fabricante o una persona competente autorizada por el fabricante siguiendo los procedimientos del fabricante.

PUNTOS DE INSPECCIÓN
Correa/anillos: Cortes, desgarros, abrasión y deterioro causado por el uso, calor o productos químicos, etc.
Costuras: cortes, desgarro, desgaste o puntos sueltos
Palanca y mosquetones: funcionamiento correcto, deformación, corrosión.
Marcado: legibilidad de las etiquetas de producto.

USO
- **Máximo 2 personas** unidas al mismo tiempo.
- Coloca el anclaje del sistema de detención de caídas para minimizar la posibilidad de caída o al menos la longitud de la caída (así debería estar encima de la posición del usuario).
- **La fuerza mínima de los puntos de anclaje deber ser 24 kN.**
- La condición básica para una segura detención de la caída es que haya suficiente espacio libre debajo del usuario; hay que tener en cuenta la longitud de la caída, la elongación de la cuerda o el movimiento pendular del usuario para evitar todos los obstáculos.
- En caso de posibilidad de caída, debería utilizarse un arnés de cuerpo completo.
- Debería existir un plan de rescate en el lugar de uso ya que el conocimiento de las técnicas de rescate es necesario a la hora de emplear este producto.

INSTALACIÓN Y RETIRADA DE LA LÍNEA DE VIDA
Instala la línea de vida tal y como se especifica en las dibujos 1 y 2.
Para tensar la correa, tira dos veces de la manilla metálica.
La fuerza de una persona es suficiente para fijar la línea de vida. No hace falta utilizar ningún otro tipo de medios para fijar el anillo.

Para desatar, tira de la barra de seguridad y abre la palanca completamente (ver dibujo 3) y tira del anillo.

NEDERLANDS

SPECIFIEKE INSTRUCTIES

Gebruik dit product niet zonder deze SPECIFIEKE INSTRUCTIES voor het product zorgvuldig gelezen te hebben en te begrijpen. Voor volledige informatie zal de gebruiker ook de ALGEMENE INSTRUCTIES VOOR GEBRUIK lezen.
Specifieke opleiding is noodzakelijk om dit product te gebruiken.

LEVENSDUUR EN INSPECTIE
Zonder slijtage of mechanische schade, condities gespecificeerd in algemene voorwaarden en specifieke gebruiksinstructies kan dit product 15 jaar vanaf de datum van productie en 10 jaar vanaf de datum van eerst gebruik worden gebruikt, welke spoediger is.
Behalve van vereiste inspecties die door de gebruiker worden uitgevoerd, moet dit product minstens eens om de twaalf maanden door fabrikant of een bekwame persoon worden gecontroleerd erkend door de fabrikant volgens de procedures van de fabrikant.

INSPECTIE PUNTEN
Riem/singelband: insnijdingen, scheuren, schuring en schade door gebruik, hitte of chemische producten, enz.
De stiksels: Gescheurde, versleten of losse draden.
De pal en carabiners: goede werking en/of misvorming.
De opschriften: Leesbaarheid van de productetiketten.

GEBRUIK
- **Max. 2** in één keer verbonden **personen**.
- Plaats de ankering van het valbeveiligingssysteem met betrekking tot het minimaliseren van de mogelijkheid op vallen of ten minste de lengte van de val (dus zou het boven de positie van de gebruiker moeten zijn).
- **De minimale sterkte van ankerpunten moet 24 kN zijn.**
- Voldoende vrije ruimte onder de gebruiker is de basisvoorwaarde voor een veilige val; de lengte van de val, de touwverlenging of de slingerbeweging van gebruiker moeten worden overwogen om alle obstakels te vermijden.
- In het geval van de mogelijkheid om te vallen, zal het full-body harnas worden gebruikt.
- Tijdens het gebruik van dit product wordt kennis van reddingstechnieken vereist.

INSTALLATIE EN HET VERWIJDEREN VAN DE LEVENSLIJN
Installeer de levenslijn zoals die op de fig.1 en 2 gespecificeerd zijn.
Loon aandacht aan het maken van minstens 2 draaien van de singelband op de pal. Om de levenslijn vast te maken volstaan mankracht. Gebruik geen andere middelen om de singelband vast te maken.
Om los te maken trek je de veiligheidsstaaf open de pal volledig (zie volledig fig. 3) open pal en trek aan de singelband.

NORSK

SPESIFIKK BRUKERVEILEDNING

Bruk ikke dette produktet uten å ha lest nøye, og forstått, denne SPESIFIKKE BRUKERVEILEDNINGA for produktet. For komplett informasjon, skal brukeren også ha lest den GENERELLE BRUKERVEILEDNINGA.
Spesifikk trening er nødvendig for å bruke dette produktet.

LEVETID OG INSPEKSJON
Uten å ta slitasje og mekanisk påførte skader med i betraktning, og forutsatt at bruksbetingelsene spesifisert i generell og spesifikk brukerveiledning følges, kan dette produktet brukes i inntil 15 år fra produksjonsdato, og i inntil 10 år fra første gangs bruk, avhengig av hvilken som inntreffer først.

Bortsett fra den nødvendige inspiseringa foretatt av brukeren, må dette produktet inspiseres minst en gang hver tolvte måned av produsenten, eller av en kompetent person autorisert av produsenten etter produsentens prosedyrer.

INSPEKSJONSPUNKTER
Stropper/webbing: Kutt, rifter, slitasje og skader forskyldt av bruk, varme, kjemikalier o.s.v.
Sømmene: Kutt, rivninger og slitte eller løse tråder
Sperrehjulet og karabiner: Proper funksjon, deformasjon, korrosjon.
Merkinga: Lesbarheten til produktmerkinga.

BRUK
- **Maksimalt 2 personer** tilkoblet om gangen.
- Plasser forankringa av fallsikringssystemet med tanke på å minimere sjansen for fall, eller i det minste lengden på fall (derfor skal det plasseres ovafor brukerens posisjon).
- **Minimum styrke for forankringspunktene må være 24 kN.**
- Tilstrekkelig fri plass under brukeren er den grunnleggende betingelsen for all fallsikring; fallengde, tauforlengelse og pendelbeveglesen brukeren vil bli utsatt for, må vurderes nøye for å unngå sammenstøt med hindringer av noen art.
- Ved fare for fall skal full kroppssele benyttes.
- Ved bruk av produktet skal det finnes en redningsplan. Redningsteknikker kan kreves under bruk av dette produktet.

INSTALLERING OG FJERNING AV LIVLINA
Installer livlina som spesifisert i fig. 1 og 2. Install the lifeline as specified on the fig.1 and 2.
Tilse at webbinga gjør minst to runder på sperrehjulet.
Pay attention to make at least 2 twists of the webbing on ratchet.
Håndmakt er tilstrekkelig for å stramme livlina. Bruk ikke noe annet for å stramme webbinga.
For å slakke opp, dra i sikkerhetshåndtaket, og åpne sperrehjulet fullstendig (se fig. 3) og dra ut webbinga.

POLSKI

INSRUKCJA SZCZEGÓŁOWA

Przed użyciem należy dokładnie zapoznać się poniższymi SZCZEGÓŁOWYMI INSTRUKCJAMI użytkowania.
Pełne informacje użytkownik może znaleźć także w OGÓLNYCH INSTRUKCJACH dla konkretnych produktów.
Szczegółowe szkolenie wymagane jest do użytkowania tego produktu.

OKRES TRWAŁOŚCI I PRZEGLĄD
Nie biorąc pod uwagę zużycia ani uszkodzeń mechanicznych oraz pod warunkami wyszczególnionymi w ogólnych i szczegółowych instrukcjach użytkowania, produkt ten może być używany 15 lat od daty produkcji i 10 lat od daty pierwszego użycia.

Oprócz koniecznych przeglądów dokonywanych przez użytkownika, produkt ten musi być sprawdzany przynajmniej raz na dwanaście miesięcy przez producenta lub kompetentną osobę autoryzowaną przez producenta po spełnieniu wymaganych procedur.

PUNKTY PRZEGLĄDU
Taśmy: Przecięcia, rozerwania, przetarcia i uszkodzenia powstałe na skutek użytkowania, działania wysokiej temperatury lub środków chemicznych itp.
Szwy: Przecięte, rozerwane, zużyte lub z luźnymi nićmi.
Mechanizm zapadkowy i karabinki: Poprawne działanie, zniekształcenia, korozja.
Oznaczenia: Czytelność metek na produkcie.

UŻYTKOWANIE
- **Maksymalnie dwie osoby** przypięte w tym samym czasie.
- System zabezpieczania przed upadkiem powinien być zamocowany tak, by zminimalizować możliwość upadku lub przynajmniej długość odpadnięcia (dlatego system powinien być umieszczony powyżej pozycji użytkownika).
- **Minimalna wytrzymałość punktów zaczepienia musi wynosić 24 kN.**
- Wystarczająca wolna przestrzeń poniżej użytkownika jest podstawowym warunkiem bezpiecznej ochrony przed upadkiem; należy wziąć pod uwagę długość odpadnięcia, wydłużenie liny oraz ruch wahadłowy użytkownika w celu uniknięcia wszelkich wystających elementów.
- W przypadku, gdy występuje możliwość upadku, należy używać pełnej uprzęży.
- W czasie użytkowania produktu należy mieć plan ratunkowy oraz zapoznać się z technikami ratunkowymi oraz mieć do dyspozycji odpowiedni zestaw ratunkowy.

INSTALACJA I USUWANIE PORĘCZÓWKI
Poręczówkę należy zainstalować tak, jak to pokazano na rys. 1 i 2.
Należy zwrócić uwagę na przynajmniej 2 skręty taśmy na mechanizmie naciągowym (na zapadkach).
Do napięcia poręczówki wystarczy siła jednej osoby. Nie należy używać żadnych innych sposobów napinania taśmy.

W celu odpięcia poręczówki wystarczy pociągnąć dźwignię bezpieczeństwa i całkowicie otworzyć mechanizm zapadkowy (patrz rys. 3) i wyciągnąć taśmę.

SLOVENSKY

ŠPECIFICKÝ NÁVOD NA POUŽITIE

Nepoužívajte tento výrobok bez pozorného prečítania a pochopenia tohto návodu na použitie.
Tento návod je kompletný iba v kombinácii so VŠEOBECNÝM NÁVODOM na použitie.
Pred použitím tohto výrobku je nutné byť náležite preškolený.

ŽIVOTNOSŤ A PREHLIADKY
Bez prihliadnutia k opotrebovaniu a za predpokladu dodržania všetkých podmienok uvedených vo všeobecnom a špeciálnom návode na použitie môže byť tento výrobok používany 15 rokov od dátumu výroby alebo 10 rokov od dátumu prvého použitia. Rozhodujúce je, ktorý dátum nastane skôr.

Okrem kontrol prevádzaných užívateľom, musí byť tento výrobok skontrolovaný najmenej jeden krát za 12 mesiacov výrobcom alebo inou autorizovanou osobou.

KONTROLNÉ BODY NA VÝROBKU
Textilné materiály: Rezy, predratie, škody spôsobené vplyvom stárnutia, vplyvom vysokej teploty, vplyvom chemikálii atď.
Švy: Pretrhnuté, prerezané alebo vypárané nite.
Račňa a karabíny: funkčnosť, deformácie, korózia.
Značenie: Čitateľnosť označenia na výrobku.

POUŽITIE
- **Max. dve osoby** pripojené naraz.
- Umiestnite kotvenie systému zachytenia pádu s ohľadom na minimalizáciu možnosti pádu alebo aspoň minimalizáciu dĺžky pádu (preto by malo byť nad polohou užívateľa).
- **Minimálna pevnosť kotviaceho bodu musí byť 24 kN.**
- Dostatočný voľný priestor pod užívateľom je základným predpokladom pre bezpečne zachytenie pádu; dĺžka pádu, faźnosť lana či zhúpnutie musí byť zobraté do úvahy pri odstranení všetkých prekážok.
- V prípade možnosti pádu je nevyhnutné použiť celoteloový postroj.
- Užívateľ musí mať behom použitia k dispozícii plány záchrany pre prípad nehody.

INŠTALÁCIA A DEMONTÁŽ VEDENIA
Inštalujte vedenie podľa obrázkov 1 a 2.
Pozor: popruh musí byť na račne najmenej dvakrát obtočený.
K dotiahnutiu popruhu stačí sila jedného muža. Nepoužívajte žiadne iné pomôcky k dotiahnutiu popruhu.
K povoleniu popruhu zatiahnite za bezpečnostnú priečku a račňu úplne otvorte (viď. obr. 3). Ťahom za popruh ho uvoľníte.

MAGYAR

SPECIÁLIS ÚTMUTATÁS

Kérjük csak akkor használja a terméket, ha gondosan elolvasta és értelmezte ezt a hozzávaló útmutatást. Az információk kiegészítéséhez, kérjük olvassa el az általános használatiútmutatásunkat is.
A termék használatához a rá vonatkozó tréning elvégzése szükséges.

ÉLETTARTAM ÉS BEVIZSGÁLÁS
A mechanikai sérüléseket és az elhasználódást figyelmen kívül hagyva ennek a terméknek ,az általános és a speciális útmutatások által meghatározott körülmények között, az élettartama a gyártástól számított 15 év, az első használatba vételtől számítva 10 év.

A felhasználó által végrehajtott szükséges bevizsgálásokon kívül, a terméket ellenőrizni kell 6 havonta, ezt a bevizsgálást a gyártó, vagy egy általa meghatalmazott személy végezheti a gyártó által előírtak szerint.

BEVIZSGÁLÁS PONTJAI
Hevederek: Vágások, tépések, kopások, használatból adódó sérülések, hő és vegyi hatások és így tovább..
A varrások: Vágás, szakadás, laza vagy kopott fonál.
Csatok és karabinerek: megfelelő működés, alakvesztés, korrózió.
Jelölés: a terméken lévő cimkék olvashatósága.

HASZNÁLAT
- **Max. 2 személy** csatlakozhat a vezető szálra egy időben.
- Úgy helyezze el a rendszer kikötési pontjait, hogy azzal az esés lehetőségét vagy legalább a hosszát minimálisra csökkentse (azokat mindíg a felhasználók felett kell elhelyezni).
- **A kikötési pontok minimális terhelhetősége 24 kN.**
- Az esés megfékezésére elegendő helyet kell biztosítani a felhasználó alatt, tekintetbe véve az esés hosszát, a kötél nyúlását és a kilendülést, az egyéb akadályok elkerülése érdekében.
- Ha esés lehetősége felmerül, teljes testhevederzet használata előírt.
- A használat ideje alatt a helyszínen mentési terv szükséges, amely tartalmazza a termékre vonatkozó mentési technikákat.

A LIFELINE FELSZERELÉSE ÉS ELTÁVOLÍTÁSA
A lifeline felszerelését az útmutatóban mutatott 1-es és 2-es ábra szerint végezze.
Fordítson különös figyelmet arra, hogy a heveder legalább kétszer legyen körbetekerve a feszítőcsat dobján.
A lifeline kifeszítéséhez emberi erő elégséges. Kérjük ne használjon egyéb segégeszközt a feszítéshez.
A lazításhoz húzza fel a biztosító csapot és nyissa ki teljesen a feszítő csatot, majd húzza ki a hevedert.

LIETUVIŲ

SPECIALIOS INSTRUKCIJOS

Nenaudoti šio gaminio, kol neperskaitė te instrukcijų. Taip pat būtina perskaityti bendras instrukcijas. Specialus šio gaminio naudojimo apmokymas yra būtinas.

NAUDOJIMO TRUKMĖ IR PATIKRINIMAS
Neskaitant nusidė vė jimo ir mechaninio pa eidimo ir naudojant bendrose bei specialiuose instrukcijose nurodytomis s lygomis, šis gaminys gali būti naudojamas 15 metų nuo pagaminimo datos ir 10 metus nuo pirmo naudojimo datos.
Be reikalaujamo vartotojo patikrinimo, šis gaminys turi būti tikrinamas kas 12 mė nesių, tai atlieka gamintojas ar kompetentingas asmuo, paskirtas gamintojo ir vykdantis gamintojo nurodymus.

TIKRINIMO PUNKTAI
Dir ai/juostos: ąpjovimai, nusidė vė jimai, nusitrynimai ir naudojimo metu atsirade¸ pa eidimai, karšėio ir chemikalų poveikis ir t.t.
Siūlė s: ąpjovimai, ąplė šimai, nusidė vė jimas ar iširusios siūlė s.
Mechanizmai ir karabinai: tinkamas funkcionavimas, deformacija, surūdijimas.
Markiravimas: galimybė perskaityti gaminio etiketes.

NAUDOJIMAS
- **Maksimaliai** vienu metu prisitvirtine¸ **2 monė s**.
- Turi būti pritvirtinta kritimo sulaikymo sistema, siekiant suma inti kritimo galimybę ar bent kritimo atstumą (tai turi būti atlikta virš naudotojo).
- **Minimali tvirtinimo tašką galia 24 kN.**
- Tinkama laisva erdvė vartotojo apaėioje yra svarbi saugiai sulaikant kritimą; kritimo atstumas, virvė s prailgė jimas ar dirbanėiojo siūbavimas galimas tik jei ámanoma išvengti sąlyėio su kliūtimis.
- Jei yra galimybė nukristi, dė vė kite viso kūno apraišus.
- Naudojant gaminį, gelbė jimo planas turi būti numatytas, taip pat reikalaujamas ir gelbė jimo technikos inojimas.

Gelbė jimo virvė s montavimas ir nuė mimas.
Sumontuoti gelbė jimo virvę kaip nurodyta paveikslė liuose 1 ir 2.
Atkreipkite dė mesą, kad reikia ma iausiai 2 juostos apsukimu¸ ant mechanizmo.
Darbuotojai reikalingi gelbė jimo virvė s pritvirtinimui.
Nenaudokite kitokių priemonių juostos pritvirtinimui.
Nuimant patraukite saugumo skląstą ir visiškai atidarykite mechanizmą (iūr. Pav. 3) atidarius mechanizmą traukite juostą.

LATVISKI

SPECIFISKĀS INSTRUKCIJAS

Nelietojiet šo produktu, ja neesat uzmanīgi izlasījis un sapratis šīs SPECIFISKĀS INSTRUKCIJAS produktam. Pilnīgai informaācijai lietotājam jāizlasa un jāsaprot arī VISPĀRĒ JAS LIETOŠANAS INSTRUKCIJAS.
Lai lietotu šo produktu ir nepieciešama speciāla apmācība.

LIETOŠANAS ILGUMS UN PĀRBAUDES
Neņemot vērā nolietojumu un mehāniskos bojājumus un ievērojot apstākļus, kas aprakstīti vispārējās un specifiskās lietošanas instrukcijās, šo produktu var lietot maksimums 15 gadus kopš tā ra ošanas datuma un 10 gadus no pirmās lietošanas reizes.

Izn¸emot nepieciešamās pārbaudes, kuras veic lietotājs, produkts vismaz reizi 12 mēnešos jāpārbauda pie ra otāja vai kompetentas personas, kuru ra otājs ir autorizējis veikt pārbaudes sekojot ra otāja norādījumiem.

PĀRBAUDES PUNKTI
Izstrādājums: iegriezumi, plīsumi, nodilumi un bojājumi, kurus radījuši lietošana, karstums, ķimikālijas u.t.t.
Šuves: iegriezumi, plīsumi, nodilumi vai vaļīgi diegi
Sprūdrats un karabīnes: pareiza sprād u un citu metāla komponentu darbība, deformācijas, korozija
Mark¸ējums: produkta uzlīmes lasāmība

LIETOŠANA
- **Maksimums 2 personas** pievienotas vienlaicīgi.
- Kritiena apturēšanas sistēma jāpievieno tādā veidā, lai minimizētu kritiena iespēju vai vismaz kritiena garumu (tai jābūt virs lietotāja pozīcijas).
- **Minimālajai enkuru punktu izturībai jābūt 24 kN.**
- Pietiekoša brīva telpa/vieta zem lietotāja ir galvenais nosacījums drošai kritiena apturēšanai; kritiena garums, virves izstiepšanās vai lietotāja svārsta kustība jāņem vērā, lai izvairītos no šķēršļiem.
- Ja pastāv kritiena iespējamība jālieto pilna ķermeņa drošības josta.
- Lietošanas laikā darba vietā jābūt glābšanas darbu plānam; lai lietotu šo produktu ir nepieciešama glābšanas darbu tehnikas pārzināšana.

LIFELINE UZSTĀDĪŠANA UN NON¸EMŠANA
Uzstādiet LIFELINE kā norādīts fig. 1 un 2.
Pievērsiet uzmanību lai siksna uz sprūdrata veiktu vismaz 2 apgriezienus.
Lai nostieptu LIFELINE pietiek ar vienu cilvēku. Nelietojiet nekādus citus palīgīdzekļus lai nostieptu siksnu.

Lai noņemtu paraujiet drošības stieni aun atveriet sprūdratu pilnībā (skat. Fig. 3) un paraujiet siksnu.

INSPECTION / KONTROLA

12 months inspection by authorized person – records
Inspekce oprávněnou osobou jednou za 12 měsíců – – záznamy

Date Datum	Inspection result Výsledek inspekce	Inspector signature Podpis inspektora

3 months inspection by the user – records
3 měsíční kontrola uživatelem – záznamy

Date Datum	Inspection result Výsledek inspekce	Inspector signature Podpis inspektora