Brukeren skal sjekke produktet:
1. **før og etter bruk**
2. **under bruk**
3. **foreta en komplett inspeksjon hver 3. måned.**

Sjekk etter:
Materiale: Kutt, rifter, slitasje og skader forårsaket av bruk, varme eller kjemikalier og liknende.
Sømmene: Kutt, rakninger, slitasjer eller løse tråder.
Metall komponentene: At spennene og andre metalldeler fungerer som de skal.
Merkinga: Lesbarheten til produktmerkinga.
For å forlenge produktets levetid er forsiktighet ved bruk nødvendig. Unngå skrubbing mot ru overflater og skarpe kanter.

SINGING ROCK GARANTI:
Dette produktet har tre års garanti mot feil i materialer eller i fabrikasjon. Begrensinger i garantien: normal slitasje, modifikasjoner, feillagring. Skader på produktet som følge av ulykker, ved neglisjering av instruksjoner, og ved andre typer bruk en det det er lagd for, dekkes heller ikke av garantien. Singing Rock er ikke ansvarlige for konsekvensene, indirekte, direkte eller ved uhell, eller andre ødeleggelser og skader som måtte oppstå i forbindelse med bruk av dette produktet.

POLSKI

INSTRUKCJA UŻYTKOWANIA
Prosimy o uważne przeczytanie poniższych wskazówek przed pierwszym użyciem!

Produkty te są częścią systemu zabezpieczającego przed upadkiem z wysokości i są one przeznaczone do użytku wraz z liną dynamiczną oraz liną półstatyczną zgodną. Jeśli system zabezpieczania przed upadkiem umożliwia wystąpienie odpadnięcia, należy koniecznie **dołączyć amortyzator do łańcucha bezpieczeństwa w celu obniżenia potencjalnej siły granicznej.**

Niniejsza instrukcja przedstawia sposoby używania tego produktu. Jedynie niektóre znane obecnie rodzaje niewłaściwego lub niedozwolonego użycia są tu pokazane Istnieje wiele innych rodzajów niewłaściwego zastosowania (na przekreślonych rysunkach). Istnieje wiele innych rodzajów niewłaściwego zastosowania, i niemożliwym jest wymienić lub nawet wyobrazić sobie je wszystkie. **Jedynie techniki użycia pokazane na nieprzekreślonych rysunkach są technikami autoryzowanymi.** Wszystkie inne techniki są wykluczone z uwagi na niebezpieczeństwo śmierci. W przypadku wątpliwości lub problemów ze zrozumieniem, należy skontaktować się z SINGING ROCK
Zajęcia na wysokości, takie jak wspinaczka, via ferrata, alpinizm jaskiniowy, rappelling, turystyka narciarska, ratownictwo oraz praca na wysokości, są zajęciami niebezpiecznymi, które mogą spowodować poważne urazy a nawet śmierć. Użytkownik bierze na siebie całe ryzyko i odpowiedzialność za wszystkie uszkodzenia, urazy czy śmierć, które mogą pojawić się podczas lub na skutek użytkowania naszego produktu w jakikolwiek sposób. Jeśli użytkownik nie jest w stanie wziąć na siebie takiej odpowiedzialności, nie powinien używać tego sprzętu.

UŻYTKOWANIE
Wystarczająca praktyka z odpowiednimi technikami i metodami bezpieczeństwa jest niezbędna do użytkowania tego produktu. Produkt ten może być stosowany wyłącznie przez kompetentną i odpowiedzialną osobę lub osoby pod bezpośrednią wzrokową kontrolą kompetentnej i odpowiedzialnej osoby.
Znajomość podstawowych technik ratowniczych jest niezbędna do użytkowania tego produktu.
Produkt ten może być użytkowany z innymi elementami w spójnym systemie. Należy sprawdzić zgodność niniejszego produktu z innymi elementami naszego sprzętu. Zastosowanie nieodpowiedniej kombinacji produktów w łańcuchu bezpieczeństwa lub uszkodzenie któregokolwiek elementu łańcucha bezpieczeństwa może spowodować poważny lub nawet śmiertelny wypadek. Zalecamy sprawdzić działanie systemu bezpieczeństwa i sprzętu w bezpiecznym miejscu, gdzie nie występuje ryzyko upadku. W celu zapewnienia dobrej konserwacji, właściwego użytkowania i identyfikowalności danego produktu, należy przydzielić go jednemu użytkownikowi.
Przed i po każdym użyciu należy sprawdzić stan taśm, lin i szwów, jak również trudniej dostępnych miejsc. Nie należy wahać się przed wycofaniem z użytkowania produktu noszącego ślady zużycia, co może wpłynąć na jego wytrzymałość lub ograniczyć działanie.
Nie należy nadal użytkować produktu po poważnym upadku (np. gdy współczynnik odpadnięcia dla liny dynamicznej wynosi co najmniej 1), ponieważ mogą wystąpić niezauważalne uszkodzenia wewnętrzne, które zmniejszą jego wytrzymałość. W przypadku wątpliwości należy skontaktować się z SINGING ROCK. Jakiekolwiek zmiany czy naprawy poza miejscem produkcji są niedozwolone.

KONSERWACJA
Elementy włókiennicze można płukać w czystej zimnej wodzie. Jeśli są nadal brudne, można uprać je w ciepłej wodzie (o temperaturze maksymalnej 30˚C) i, jeśli to konieczne, z dodatkiem czystego mydła (np. płatków mydlanych) o odpowiednim rozcieńczeniu i pH od 5, 5 do 8, 5. Elementy włókiennicze należy dokładnie wypłukać i suszyć powoli z dala od bezpośredniego źródła ciepła. Nie wolno stosować żadnych detergentów.

INSTRUKCJE DOTYCZĄCE TRANSPORTU I PRZECHOWYWANIA
Wszystkie produkty chemiczne, materiały korozyjne i rozpuszczalniki należy uważać za szkodliwe.
Należy zawsze nosić i przechowywać produkt w przeznaczonej do tego celu torbie. Mimo jej właściwości ochronnych przed promieniowaniem UV, zaleca się przechowywanie produktu z dala od bezpośredniego światła, w przewiewnym miejscu z dala od wszelkich źródeł bezpośredniego ciepła. Należy zadbać, aby nie był on zbyt pognieciony ani pogięty podczas przechowywania.
Należy użytkować ten produkt w temperaturze minimalnej powyżej - 40˚C a maksymalnej 80˚C.

TRWAŁOŚĆ I KONTROLA.
Żywotność tego produktu jest uzależniona od częstotliwości i warunków w jakich jest używany . Zachowując wszystkie zalecenia przedstawione w niniejszej instrukcji i brak ewentualnych uszkodzeń mechanicznych powstałych w trakcie użytkowania, produkt ten można używać przez okres 15 lat od daty produkcji i 10 lat od daty pierwszego użycia. Jednak uszkodzenie mechaniczne może pojawić się już podczas pierwszego użycia, co z kolei może ograniczyć okres trwałości produktu tylko do tego pierwszego użycia.
Użytkownik powinien sprawdzić produkt:
1. **przed i po każdym użyciu**
2. **podczas użytkowania** (stan poszczególnych elementów łańcucha bezpieczeństwa i ich poprawne połączenie)
3. **powinien dokonać pełnego przeglądu co 3 miesiące**

Kontrolowane być muszą:
Materiał: na okoliczność przecięć, zużycia, zniszczenia przez zestarzenie, temperaturę, chemikalia itd.
Szwy: Uwagę skierować na leży na przecięcia, przetarcia, pęknięcia nici na szwach.
Klamry i metalowe komponenty: Uwagę kierować na funkcjonowanie, odkształcenia, pęknięcia.
Ostrożne użytkowanie produktu jest niezbędna dla przedłużenia okresu jego trwałości. Należy unikać ocierania o powierzchnie ścierne i ostre krawędzie.

GWARANCJA FIRMY SINGING ROCK:
Produkt ten posiada trzyletnią gwarancję na wszelkie wady materiału lub wykonania.
Ograniczenia gwarancji: naturalne zużycie i przerwanie, zmiany, złe przechowywanie. Podobnie nie objęte gwarancją są uszkodzenia powstałe w wyniku wypadków, zaniedbania i użytkowania w sposób, do którego produkt nie jest przeznaczony. SINGING ROCK nie jest odpowiedzialny za konsekwencje ani pośrednie, bezpośrednie, przypadkowe czy jakiekolwiek inne uszkodzenie wynikłe na skutek użytkowania produktu.

SLOVENSKY

NÁVOD NA POUŽITIE
Nepoužívajte tento výrobok bez starostlivého prečítania tohto návodu!

Tento výrobok je navrhnutý a vyrobený pre použitie s dynamickým lanom alebo nízkoprieťažným lanom UIAA. Ak bude použité statické vybavenie (statické lano, popruhy...) a ak existuje nebezpečie pádu, **je bezpodmienečne nutné použiť v reťazci istiacich pomôcok tlmič pádu ku zníženiu pádového faktora.**
Pozor: Pred použitím je odborný výcvik nevyhnutný!
Tento návod ukazuje rôzne možnosti použitia. Niektoré známe možnosti nesprávneho použitia sú zobrazené a preškrtnuté. Možnosti nesprávneho použitia tu nie sú vyčerpané a existuje ich nepreberné množstvo. **Tento výrobok je možno používať len podľa nepreškrtnutých zobrazení.** Každé iné použitie je zakázané a môže viesť k nehode či smrti. V prípade problému s použitím alebo neporozumením kontaktujte prosím SINGING ROCK. Aktivity vo výškach, horolezectvo, jaskyniarstvo, zlaňovanie, skialpinizmus, jumping, záchranárske a výškové práce sú nebezpečné aktivity, pri ktorých sú možné zranenia či smrť. Osobne nesiete zodpovednosť za akékoľvek prípadné škody, zranenia alebo smrť, ku ktorým by došlo v spojitosti s použitím tohto výrobku. Ak nie ste schopní niesť zodpovednosť za takéto riziko nepoužívajte tento výrobok.

POUŽITIE:
Zodpovedajúce znalosti spôsobov istenia a metodiky použitia výrobku sú nevyhnutné.
Preto tento výrobok môže používať iba osoba zodpovedná a odborne vycvičená, alebo osoba pod trvalým priamym dohľadom takejto osoby. Fyzická kondícia užívateľa môže mať vplyv na bezpečnosť pri bežnom alebo mimoriadnom použití. Užívateľ, ktorý Skontrolujte či tento výrobok je kompatibilný s ostatným vaším vybavením. Pre zvýšenie životnosti výrobku je nutná istá opatrnosť pri jeho používaní. Vyvarujte sa trenia textilných častí o drsné materiály a ostré hrany.
K zaisteniu čo najlepšej údržby a kontroly výrobku doporučujeme ich prevádzanie poverenou osobou – bežnú kontrolu najlepšie osobne užívateľom. Pred použitím je nutné vyskúšať všetky vybavenia na bezpečnom mieste, je nutné vyskúšať správnu veľkosť (dotiahnutie popruhov v sponách) pre zaistenie maximálneho pohodlia a bezpečnosti. Užívateľ musí mať voľnosť pohybu a pohodlie (keď stojí, visí, sedí). Doporučujeme skúšku zavesením na bezpečnom mieste.
Počas používania kontrolujte, či sú spony správne prevlečené a lano správne naviazané.
Pred a po každom použití je nutné kontrolovať stav popruhov, lán a švov, tiež v horšie prístupných miestach. Výrobok ktorý vykazuje sebamenšie známky poškodenia je nutné ihneď vyradiť z používania. Všetky zásahy do konštrukcie alebo opravy našich výrobkov mimo výrobných priestorov SINGING ROCK sú zakázané.
Užívateľ, ktorý používa tento výrobok, musí byť informovaný o možnostiach poskytnutia záchrany života v prípade, že dôjde k nehode.
Pred použitím si overte, že tento výrobok je kompatibilný s ostatným vaším vybavením. Použitie nevhodnej kombinácie výrobkov v istiacom reťazci či poškodenie akýchkoľvek súčastí istiaceho reťazca môže viesť k nehode, či smrti. Doporučujeme vyskúšať si všetky vybavenia na bezpečnom mieste bez rizika pádu.
K zaisteniu čo najlepšej údržby a kontroly výrobku doporučujeme jeho používanie výhradne jedným užívateľom.
Pred a po každom použití je nutné kontrolovať stav popruhov, lana a švov, a to aj v horšie prístupných miestach. Výrobok, ktorý vykazuje akékoľvek známky poškodenia je nutné ihneď vyradiť z používania. Pri úväzkoch behom používania kontrolujte, či sú spony správne prevlečené a lano správne naviazané. Vlhkosť alebo námraza môže znížiť manipuláciu pri doťahovaní popruhu v sponách, vplyv na funkčnosť či pevnosť úväzku je zanedbateľný.
Po veľkom tvrdom páde (napr. pádový faktor 1 na dynamickom lane UIAA) nepoužívajte naďalej tento výrobok, lebo jeho pevnosť môže byť znížená, aj keď na pohľad nie je poškodenie výrobku viditeľné. Nezabudnite, že váš život a vašu bezpečnosť má omnoho vyššiu cenu ako nový výrobok. V prípade pochybností zašlite výrobok na adresu SINGING ROCK ku kontrole. Akékoľvek zásahy do konštrukcie alebo opravy našich výrobkov mimo výrobné priestory SINGING ROCK sú zakázané.

ÚDRŽBA A SKLADOVANIE.
Textilný výrobok je možné umyť čistou vodou „domácej kvality". Ak je stále znečistený, môže byť použitá vlažná voda (max. 30°C) a pokiaľ je to nutné mydlovým roztokom (približné ph medzi 5, 5 a 8, 5). Potom vyperte výrobok v čistej vode a dobre usušte v temnej dobre vetranej miestnosti. Na čistenie nesmie byť použitý saponát.
Chráňte pred stykom so žeravinami a rozpúšťadlami (kyseliny). Tieto chemikálie sú pre tento výrobok veľmi nebezpečné.
Prepravujte a skladujte v obale, ktorý je súčasť výrobku. Skladujte na suchom, tmavom a dobre vetranom mieste. Chráňte pred dlhodobým pôsobením UV žiarení. Neskladujte ani nesušte v blízkosti priamych zdrojov tepla. Neskladujte výrobok príliš skrútený a stlačený. Doporučujeme používať v rozmedzí teplôt -40° až +80°C.

ŽIVOTNOSŤ A PREHLIADKY.
Životnosť výrobku závisí na frekvencii používania a prostredí, v ktorom sa používa (pôsobenie vlhkosti, piesku, soli, atď. životnosť výrobku znižujú) . Bez prihliadnutia k opotrebeniu či mechanickému poškodeniu a pri dodržaní podmienok uvedených v tomto návode môže byť tento výrobok používaný 15 rokov od dátumu výroby a 10 rokov od dátumu prvého použitia. Avšak už pri prvom použití môže dôjsť k takému poškodeniu, ktoré skráti životnosť iba na to prvé použitie.
Venujte špeciálnu pozornosť výrobkom, u ktorých dochádza k rýchlejšiemu opotrebovaniu alebo ktoré sú v častom kontakte s drsnými povrchmi (laynard, slučky, páracie tlmiče pádov...).
Užívateľ musí kontrolovať výrobok:
1. **pred a po každom použití**
2. **počas používania** (stav jednotlivých prvkov istiaceho reťazca a ich riadne spojenie)
3. **celková prehliadka výrobku každé 3 mesiace.**

Je nutné skontrolovať:
Textilný materiál: rezy, predratia, škody spôsobené vplyvom starnutia, vysokej teploty, vplyvom chemikálií atď.
Švy: pretrhnuté, prerezané alebo vypárané nite.
Kovové časti: správne funkcie spôn a ďalších kovových častí.
Značenia: čitateľnosť značení na výrobku.
Pre zvýšenie životnosti výrobku je nutná istá opatrnosť pri jeho používaní. Vyvarujte sa treniu textilných častí o drsné materiály a ostré hrany, styku so žieravinami a rozpúšťadlami.

SINGING ROCK ZÁRUKA:
SINGING ROCK dáva záruku 3 roky na vady materiálu a výrobnej vady.
Záruka sa nevzťahuje na vady spôsobené normálnym opotrebením, nedbalosťou, neodborným zachádzaním, nesprávnym použitím, zakázanými úpravami a zlým skladovaním. Nehody a škody vzniknutej nedbalosti alebo k akým dôjde v súvislosti so spôsobom použitia, pre ktorý nie je tento výrobok určený nie sú rovnako kryté touto zárukou.
SINGING ROCK nezodpovedá za priame, nepriame ani náhodné škody, ktoré súvisia s používaním výrobkov SINGING ROCK alebo sú jeho dôsledkom.

SLOVENSKI

NAVODILA ZA UPORABO
Tega izdelka ne uporabljajte, preden navedenih splošnih navodil skrbno ne preberete in jih v celoti ne razumete.
Ta izdelek je del sistema za varovanje pred padcem. Je namenjen za uporabo skupaj z dinamičnimi plezalnimi vrvmi. Če je varovalni komplet pred padcem sestavljen samo iz statične opreme (rahlo elastične vrvi, zank ...), in če obstaja tveganje za padec, je nujno potrebno v varovalno verigo dodati še blažilec sunkov za zmanjšanje potencialne moči udarca.
To tehnična obvestilo prikazuje načine uporabe tega izdelka. Prikazane so le nekatere vrste nedovoljene uporabe (prikazano kot prekrižane na diagramih). Obstojajo še druge vrste nedovoljene uporabe, vendar ni mogoče vseh našteti, niti si jih predstavljati. Dovoljene so le tehnike uporabe prikazane v diagramih in ne prečrtane. Vse ostale vrste uporabe so nedovoljene in lahko smrtno nevarne. V primeru vprašanj ali nejasnosti kontaktirajte proizvajalca SINGING ROCK.
Aktivnosti na višini, kot so plezanje, plezalne poti, jamarstvo, spuščanje, turno smučanje, reševanje, delo na višini in raziskovanje so nevarne dejavnosti, ki lahko povzročijo hude telesne poškodbe ali celo smrt. Z uporabo izdelka prevzemate vsa tveganja in odgovornost za vso škodo, poškodbe ali smrt, ki se lahko pojavijo med ali po uporabi naših izdelkov na kakršen koli način. Če ne morete prevzeti te odgovornosti ali tveganja, tega izdelka ne uporabljajte.

UPORABA
Za uporabo tega izdelka je nujno potrebno ustrezno usposabljanje na področju primernih tehnik in metod za varno uporabo. Ta izdelek lahko uporabljajo le usposobljene oseba ali pa osebe, ki so pod neposrednim vizualnim nadzorom kompetentne in odgovorne osebe. Pogoj za uporabo tega izdelka je poznavanje osnovnih tehnik reševanja.
Navedeni izdelek se lahko uporablja v kombinaciji z drugimi sestavnimi deli v kompatibilnem sistemu/kompletu. Bodite pozorni na to in preverite kompatibilnost-skladnost tega izdelka z drugimi sestavnimi element svoje opremi. Uporaba neustrezne kombinacije izdelkov v varnostni verigi ali poškodba katerega koli sestavnega dela varovalne verige ima lahko za posledico resno nesrečo ali celo nesrečo s smrtnim izidom. Priporočamo vam, da preverite delovanje varovalnega kompleta in opreme na varnem kraju, kjer ne bo tveganja, da bi prišlo do padca.
Da bi zagotovili dobro vzdrževanje in sledenje tega izdelka, je najbolje, da ga namenimo enemu samemu uporabniku.
Pred in po vsaki uporabi je potrebno preveriti stanje tkanine, vrvi in šivov, tudi na manj dostopnih delih. Brez oklevanja zavrzite izdelek, ki kaže znake obrabe, ki lahko vplivajo na njegovo moč ali omejujejo svojo funkcijo. Pomembno je, da uporabnik redno preverja zaponke in druge zapirala med uporabo. Vlažne in ledene vremenske razmere lahko otežijo prilagajanje plezalnega pasu, vpliv na moč pasu pa je zanemarljiva. Pasu ne smete več uporabljati po večjem padcu (na primer padec faktor 1 z dinamično vrvjo), ker so se lahko pojavile notranje poškodbe, kar zmanjšuje moč pasu. Vprimeru nejasnosti ali vprašanj se obrnite na proizvajalca SINGING ROCK. Vsaka sprememba ali popravilo izdelka izven naših proizvodnih obratov je prepovedana.

VZDRŽEVANJE
Tekstilni izdelki se lahko splaknejo v čisti, hladni vodi iz vodovodne napeljave. Če je izdelek še vedno umazan, ga lahko operete v topli vodi (največ 30 stopinj Celzija), in če je potrebno z dodatkom čistega mila (npr Lux milo kosmičev, stergene) v pH območju 5,5 in 8,5. Temeljito sperite in počasi osušite stran od direktne toplote. Detergentov se ne sme uporabljati.

NAVODILA ZA TRANSPORT IN SKLADIŠČENJE
Kemične snovi, jedke snovi in topila, lahko poškodujejo izdelek. Vedno shranjujte in hranite izdelek v zanj namenjeni torbi. Kljub UV zaščiti je priporočljivo, da izdelek hranite na mestu kjer ni direktne svetlobe, na dobro prezračevanem mestu oddaljenem od virov direktne toplote. Preverite, da izdelek ni preveč zmečkan ali nepravilno prepognjen. Izdelek lahko uporabljate na temperaturi med -40° C in + 80° C.

ŽIVLJENSKA DOBA IN PREGLED.
Življenjska doba tega izdelka je odvisna od tega, kako pogosto in v kakšnem okolju (sol, pesek, vlaga, kemikalije, itd) se uporablja. Če ne upoštevamo obrabe ali mehanskih poškodb in pri uporabi pod pogoji, določenimi v navodilih za uporabo, se proizvod lahko uporablja 15 let od datuma proizvodnje in 10 let od datuma prve uporabe. Vendar pa je možno, da že pri prvi uporabi pride do poškodbe, ki lahko življenjsko dobo tega izdelka omeji le na to prvo uporabo..

Uporabnik mora preveriti izdelek:
1. **Pred in po vsaki uporabi**
2. **med uporabo** (stanje posameznih elementov v varnostni verigi in njihovo pravilno povezavo)
3. **popoln pregled vsake 3 mesece.**

Preverite:
Material: rezi, nitke, obraba in poškodbe povzročene z uporabo, vročino ali kemikalijami, itd
Šivi: prerezani, obrabljeni ali izpuščeni šivi.
Kovinski deli: Pravilno delovanje sponk-zapor in ostalih kovinskih delov.
Označevanje: čitljivost oznak na izdelku.
Da bi podaljšali življenjsko dobo tega izdelka je potrebna skrbnost pri uporabi. Izogibajte se drgnjenju izdelka ob grobe površine ali ostre robove.

SINGING ROCK GARANCIJA:
Ta izdelek ima 3 letno garancijo za vse napake v materialu ali izdelavi. Omejitve garancije: normalna obraba in raztrg, spremembe ali prilagoditve izdelka, neprimerno skladiščenje. Garancija ne krije poškodbe izdelka zaradi nesreč, malomarnosti in uporabe, za katere je proizvod ni namenjen. SINGING ROCK ni odgovoren za posledice, ne za neposredno, posredno, naključno ali katero koli drugo vrsto škode nastale zaradi uporabe svojih izdelkov.

MAGYAR

HASZNÁLATI UTASÍTÁS
A termék használata előtt gondosan olvassuk el az alábbi használati utasítást.

A terméket munkavégzésre gyártották energiaelnyelő felszerelés együttes használatra tervezték, amely része a biztosítási láncnak. ütközési terhelés mérséklése érdekében fontos beépíteni a biztonsági láncba.
Lényeges megjegyzés: Fontos, hogy használat előtt a **megfelelő szakképzésen résztvegyünk**!
Ez a használati utasítás bemutat néhány használati módot. Az ismertté vált helytelen használati módok közül (a kereszttel áthúzott ábrákon) csak néhányat mutatunk be. Számtalan másféle rossz használati mód létezik még, de képtelenség lenne számba venni vagy akár még csak elképzelni is ezeket. Kizárólag az ábrákon bemutatott és kereszttel át nem húzott használati módszereket szabad alkalmazni. Minden más módszer tilos, mivel életveszélyes. Kétség esetén forduljanak a SINGING ROCK-hoz.
A hegymászás, barlangászat, kötélen való ereszkedés, a sítúrák, a mentés, magasban vagy feltárásoknál végzett munka mind veszélyes tevékenység, amely komoly sérülést idézhet elő vagy akár halált is okozhat. A megfelelő technikák és módszerek kellő elsajátítása mindenkinek a saját felelőssége. Mindenkit személyesen terhel a termékeik bárminemű használata közben vagy után bekövetkező sérülések, halálesetek vagy károk kockázata és felelőssége. Ha valaki nincs abban a helyzetben vagy nem tudja vállalni az említett felelősséget vagy kockázatot, ne használja ezt a felszerelést.
Ezt a terméket csak önmagáért felelős és szakmailag kiképzett személyek használhatják, illetve olyanok, akik mindezeknek megfelelő közvetlen ellenőrzése alatt állnak.
Ellenőrizzük, hogy a hevederzet összhangban van-e felszerelésünk többi elemével.
A hevederek élettartamát gondos használattal tudjuk meghosszabbítani. Vigyázzunk, hogy ne dörzsöljük őket érdes felületekhez vagy éles szélekhez.
A hevederzet jó karbantartását úgy biztosíthatjuk, hogy egyetlen használóra bízzuk.
A használónak fel kell vennie a hevederzetet és ki kell tesztelnie (járás, ülés, állás plusz függeszkedés közben), hogy jól illeszkedjen és kellően kényelmes legyen a megcélzott használathoz. Fontos, hogy a használó használat közben rendszeresen ellenőrizze a csatokat és más rögzítőket.
Minden egyes használat előtt ellenőrizni kell a hevederek és a varratok állapotát, még a kevésbé szembetűnő részeken is. **Nyugodtan kapargassunk meg az olyan hevedert, amelyen kopás jelei látszanak, (a sérülésmentes heveder nem fog tovább bomlani) hiszen az befolyásolhatja a teherbírását és korlátozhatja a használatát.**
Tilos a gyártó létesítményein kívül megváltoztatni vagy javítani hevederzetet.
A felhasználónak kell előre látnia az olyan helyzeteket, amelyekben a termék használata közben felmerült nehézségek miatt mentésre lehet szükség.
A hevederzetet nagyobb, kemény (pl. dinamikus kötél esetében 1 UIAA esési tényezőjű) esés után nem szabad használni: egy láthatatlan belső sérülés csökkent teherbíráshoz és biztonsághoz vezethet. Kétséges esetekben nyugodtan forduljanak a SINGING ROCK-hoz.

KARBANTARTÁS ÉS TÁROLÁS
A piszkos hevederzetet vagy kézzel kell megtisztítani, vagy mosógéppel finommosással átmosni és tiszta (max. 30°C-os) vízben kiöblíteni. Ezután hűvös, jól szellőztetett, sötét szobán meg kell szárítani. A zsírfoltok triklóretilénnel távolíthatók el. A használat vagy mosás közben átnedvesedett heveder enyhén összemegy.
Ha fertőtlenítésre van szükség, a poliamiddal és a poliészterrel anyagbarát fertőtlenítőt használjunk. Hagyjuk a hevederzetet egy órán át tiszta, max. 20°C-os vizes oldatban ázni, utána pedig öblítsük ki tiszta hideg vízben. Lassan, közvetlen hőforrástól távol szárítsuk meg.
Minden vegyszer, rozsdás anyag és oldószer ártalmas a hevederzetre nézve.
Mindig a zsákjában szállítsuk és tároljuk a hevederzetet. Védjük a hosszantartó UV sugárzás ellen. Ajánlatos jól szellőztetett helyen, közvetlen hőforrásoktól távol és közvetlen fénytől elzárva tartani. Vigyázzunk, hogy a hevederzet ne legyen túlságosan gyűrött vagy összepréselt állapotban.
Min. -40°C és max. 80°C között ajánlatos használni.

ÉLETTARTAM ÉS ÁTVIZSGÁLÁS
A termék élettartama függ a használat gyakoriságától és körülményeitől.
Használatból eredő vagy gép okozta sérülést figyelmen kívül hagyva a termék az első használattól számított 5 évig alkalmazható a fenti használati utasítás betartása mellett.
A felhasználó által elvégzendő vizsgálatok gyakorisága:
1. **Minden használat előtt és után**
2. **Használat közben** (különlegesen erős behatásoknak kitett munkahelyen)
3. **Teljes ellenőrzés3 havonta.**

A kötél maximális élettartama a gyártás időpontjától számított 15 évig, az első használatba vételtől számítva pedig 10 évig alkalmazható a fenti használati utasítás betartása mellett.
Javasoljuk, hogy a használat előtti és utáni ellenőrzéseken kívül 3 havonta végezzünk komplett átvizsgálást.
Az alábbiakat ellenőrizzük:
Az anyagot: Elhasználódás, hő vagy vegyszerek stb. által okozott bevágásokat, szakadásokat, horzsolásokat.
Az öltéseket: Elvágott, elszakadt, elkopott vagy laza varrásokat.
A csatokat: A csatok és más fémből készült elemek megfelelő működését.

SINGING ROCK GARANCIA
A termékre 3 éves anyag- vagy gyártási hibákra szóló garancia vonatkozik. A garanciát az alábbiak korlátozzák: rendeltetésszerű használat közbeni kopás és elhasználódás, módosítások és változtatások, helytelen tárolás. Nem vonatkozik a garancia balesetek, hanyagság, sérülés vagy nem rendeltetésszerű használat miatt keletkezett sérülésekre. A SINGING ROCK nem felel a jelen termékek használata közben előforduló vagy abból eredő következményekért, közvetlen, közvetett, baleseti vagy más jellegű károkért.

A hevederzet egy kompatíbilis rendszeren belül más elemekkel is használható.

ESTONIAN

Üldine kasutusjuhend
Ärge kasutage toodet enne juhendiga ja tootja tehniliste nõuannetega tutvumist ning nendest aru saamist.

Käesolev toode on osa kukkumis- julgestuse süsteemist, mis on mõeldud kasutamiseks dünaamilise köiega. Olukorras, kus esineb kukkumisoht ja kasutatakse staatilisi-, poolstaatilisi köisi või julgestusaasasid on vaja kasutada eraldi löögisummutit, **et vähendada kukkumisel tekkiva löögi jõudu**.
Antud tootejuhend kirjeldab skemaatiliselt toote ohutut kasutamist. Välja on toodud ka toote kasutamisel enim esinevad ja teadaolevad vead (ristiga mahatõmmatud skeemid), kuid valesti kasutamise viise on veelgi. **Kasutada tuleb vaid tootja poolt soovitatud lahendusi, mis on toodud juhendi skemaatilises osas ega pole ristiga maha tõmmatud**. Toote väärkasutus võib endaga kaasa tuua tõsiseid tervisekahjustusi, invaliidistumist või surma. Kahtluse või infopäringuga pöörduda Singing Rock'i poole.
Kukkumisohtu sisaldavad tegevused kõrgustes: kaljuronimine, via ferrata'l liikumine, suusamatkamine mägedes, köiel laskumine, alpinism, seiklussport, pääste- ja kõrgtööd on ohtlikud ja võivad põhjustada tervisekahjustusi, invaliidistumist või surma.
Kasutaja on vastutav oma koolituse, kasutatavate meetodite ja ohutuse eest. Kasutaja võtab enda kanda kõik riskid ja vastutuse kahjustuste, vigastuste või surma eest, mis võivad kaasneda antud toodete kasutamisel mistahes viisil. Kui te pole võimelised toodet ohutult kasutama või võtma endale vastutust toote ohutu kasutamise osas- ärge kasutage antud varustust.
Toote ohutu kasutamine eeldab koolitust, praktikat ning ohutuse- ja päästetehnika alaseid teadmisi.
Toodet võivad kasutada ainult koolitatud inimesed või ainult need kes tegutsevad vastavalt koolitatud inimese otsese ja visuaalse järelvalve all. Kasutaja füüsiline seisund võib mõjutada tema ohutust toote kasutamisel normaal- või eriolukorras. Toote kasutamisel on oluline omada päästetehnika alaseid teadmisi.
Kontrollige toote kokkusobivust teiste kasutatavate julgestus-ohutus seadmetega.
Ebasobiv, vigane või liiga väikese julgestusvaruga toode julgestusahelas võib põhjustada tõsiseid tagajärgi. Tootja soovitab kontrollida ohutusahela turvalisust turvatud olukorras, kus ei esine reaalset kukkumisohtu.
Toote parima sobivuse ja heakorra jälgimiseks oleks hea kui toodet kasutaks üks konkreetne isik. On oluline, et kasutaja jälgiks õmblusi, erinevate materjalide ühenduskohti ja pindu (ka sisemist poolt) regulaarselt iga kord enne ja pärast kasutamist. Vahetage toode välja kui on tekkinud kahtlus, et toode ei vasta enam vajalikele ohutusnõuetele- tootele on tekkinud nähtavaid kulumisjälgi, toode on rebenenud või tugevalt kulunud. Julgestusvööde juures on oluline, et kasutaja jälgiks ühenduspandlaid ja pingutusi ka töö käigus. Külm ja niiske keskkond võib omada mõju vöö pingutamisele ja reguleerimisele.
Mitte kasutada toodet juhul kui see on läbinud tõsisema löögi julgestusse kukkumise näol (nt. UIAA faktor 1. kukkumine dünaamilise köie puhul). Ka juhul kui tootel pole väliseid vigastusi näha on vähenenud toote materjalide ohutusvaru. Täpsema info vajadusel pöörduge tootja poole. Keelatud on toodet modifitseerida või muuta tema ohutust tagavaid omadusi.

Hoole ja säilitamine
Toote pehmete osade puhastamiseks kasutada puhast külma vett. Kui ei saavutata soovitud tulemust võib toodet puhastada leige vee (30 kraadi) ja seebiga (Ph tase 5, 5 – 8, 5). Puhastada hoolikalt, kuivatada toatemperatuuril, vältida kiiret kuivatamist ja pesuvahendite kasutamist. Vältida toote kokkupuutumist kemikaalide, söövitavate ainete ja materjalidega. Hoida ja transportida toodet tema kaitsekotis. Vaatamata UV kiirguse mõju vähendavale töötlusele soovitab tootja hoida toodet UV kiirguse eest varjatud jahedas puhtas ja kuivas kohas, eemal küttekehadest. Ladustamisel kontrollida, et ronimisvöö ei oleks liiga kokku surutud või kortsus. Mitte kasutada toodet temperatuuridel alla -40C ja üle +80C.

TOOTE KASUTUSPERIOOD JA KONTROLL
Toote kasutusperiood sõltub kasutustihedusest ja keskkonnast, mis tootele mõjub (niiskus, sool, liiv, kemikaaliid). Maksimaalne toote kasutusperiood kõiki turvareegleid järgides on 15- aastat toote valmimisest ja 10- aastat kasutusele võtmisest. Mehhaanilised vigastused ja väärkasutamine vähendavad toote eluiga või tingivad toote väljavahetamise vajaduse ka varem.
Pöörata kõrgendatud tähelepanu julgestusahela rohkem kuluvatele osadele (slingid, julgestusaasad, löögisummutid), mis võivad puutuda kokku abrasiivsete pindadega
Kasutaja peab sooritama toote kontrolli:
1. enne ja pärast iga kasutuskorda
2. kasutamise käigus
3. põhjalikumat kontrolli iga kolme kuu tagant.
Kontrollida:
1) **materjali struktuur: kulumine, kuumuse või kemikaalide tekitatud vigastused, rebenemised jne.**
2) **õmblused: rebenemised, kulumine ja lahtised otsad.**
3) **metallkomponendid: pannalde toimimine ja muude metallosade heakord.**
4) **markeeringute loetavus. Kuhu kantakse märkmed iga kontrolli kohta. Vältida toote hõõrdumist abrasiivsete pindade ning teravate servade vastu.**

SINGING ROCK GARANTII:
Tootel on 3- aastane tootjapoolne garantii materjali defektide ja tootmisvigade vastu. Garantii alla ei käi: normaalsest kasutamisest tingitud kulumine, toote modifitseerimine ja ebakorrektne säilitus. Garantii alla ei käi ka vead, mis on tekkinud kasutamisel tekkinud õnnetuse läbi või defektid, mis on tootele tekkinud mittesihipärasest kasutamisest. Singing Rock ei vastuta ei otseste ega kaudsete toote kasutamisega kaasneda võivate kahjude ega tagajärgede eest.

LATVIAN

Lietošanas instrukcija.
Nelietojiet šo produktu, ja neesat uzmanīgi izlasījis un sapratis šīs tehniskās instrukcijas.

Šis produkts ir daļa no kritiena apturēšanas sistēmas. Tas paredzēts lietošanai ar dinamisko virvi. Ja to lieto tikai kopā ar statisko inventāru (statisko virvi, cilpām...) un **ja pastāv kritiena risks, ir svarīgi drošības sistēmā lietot trieciena absorbētājus, lai samazinātu potenciālo trieciena slodzi.**
Šīs tehniskais paziņojums ilustrē produkta lietošanas veidus. Tikai daži no patreiz zināmiem nepareizas vai aizliegtas lietošanas veidiem ir parādīti izsvītrotajās diagrammās. Eksistē daudzi citi nepareizas lietošanas veidi, kurus ir neiespējami uzskaitīt vai pat iedomāties. **Atļauti ir tikai diagrammās uzrādītie un neizsvītrotie tehniskie lietošanas paņēmieni.** Citi lietošanas paņēmieni ir izslēgti, jo pakļauj lietotāju nāves briesmām. Šaubu vai neizpratnes gadījumos kontaktējaties ar SINGING ROCK.
Aktivitātes, kas saistītas ar augstumu kā kāpšana, via ferrata, nolaišanas alās, nolaišanas pa virvi, slēpošanas tūrisms, glābšanas darbi un darbs augstumā ir bīstamas aktivitātes, kas var beigties ar nopietniem ievainojumiem vai pat nāvi. **Tāpēc, lai lietotu šo produktu, ļoti svarīga ir adekvāta pieredze atbilstošu drošības tehnisko paņēmienu un metožu lietošanā.** Tādā veidā šo produktu ir atļauts lietot tikai kompetentām un atbildīgām personām vai tiem, kas atrodas kompetentu un atbildīgu personu tiešā un vizuālā uzraudzībā. Jūs personiski uzņematies visus riskus un atbildību par nodarījumiem, ievainojumiem vai nāvi, kas var notikt mūsu produkta lietošanas laikā vai pēc tā. Ja jūs neesat spējīgs, vai neatbilstat amatam, lai uzņemtos šo atbildību vai pieņemtu šos riskus, nelietojiet šo inventāru. Šo produktu var lietot tikai kompetenta un atbildīga persona vai tie, kurus tieši vizuāli kontrolē kompetenta un atbildīga persona. Lietotāja fiziskais stāvoklis var ietekmēt viņa drošību produkta lietošanas normālos un ārkārtas situācijas apstākļos.
Lai lietotu šo produktu, ir nepieciešamas pamatzināšanas par glābšanas darbu paņēmieniem.
Pārbaudiet šī produkta savietojamību ar citām jūsu inventāra komponentēm. Nepiemērotas produktu kombinācijas lietošana drošības ķēdē vai bojājums kādā no drošības ķēdes komponentēm var novest pie nopietnām vai pat fatālām sekām. Mēs rekomendējam pārbaudīt drošības sistēmas un inventāra darbību drošā vietā bez kritiena riska.
Lai nodrošinātu šā produkta labu kalpošanu un kontroli, vispiemērotākais ir piešķirt to vienam lietotājam. Pirms un pēc katras lietošanas ir nepieciešams pārbaudīt auduma, virvju un šuvju stāvokli, ieskaitot mazāk pieejamas vietas. Nešaubieties izmest produktu, kas izrāda nolietojuma pazīmes, kas var ietekmēt tā izturību vai ierobežot tā funkcijas. Drošības jostām ir ļoti svarīgi, lai lietotājs regulāri lietošanas laikā pārbauda sprādzes vai citas aizdares(šūtos savienojumus). Mitri un ledaini (ziemas) apstākļi var apgrūtināt darbības, kas saistītas ar drošības jostas pieregulēšanu, bet to ietekme uz drošības jostas izturību ir nenozīmīga.
Neturpiniet lietot šo produktu pēc liela kritiena (piemēram, krišanas faktors 1 ar dinamisko virvi), var būt notikuši neredzami iekšējie bojājumi, kas ir samazinājuši izturību. Šaubu gadījumos nekavējoties kontaktēties ar SINGING ROCK. Jebkāda modifikācija vai labošana ārpus mūsu ražošanas telpām ir aizliegta.

UZGLABĀŠANA.
Tekstila izstrādājumus var skalot mājas kvalitātes tīrā aukstā ūdenī. Ja nepieciešams, to var mazgāt siltā ūdenī (30° C maksimums) un, ja nepieciešams, var lietot ziepes tās atšķaidot līdz pH robežās no 5, 5 līdz 8, 5. pēc tam produktu izskalojiet un lēnām izžāvējiet prom no tiešas saules staru vai karstuma avota ietekmes. Nedrīkst lietot mazgāšanas līdzekļus.

INSTRUKCIJAS TRANSPORTĒŠANAI UN UZGLABĀŠANAI.
Visi ķīmiskie produkti, korozīvie materiāli un šķīdinātāji uzskatāmi par kaitīgiem.
Produkts vienmēr jānēsā un jāuzglabā tā somā. Neskatoties uz UV aizsardzību produktu rekomendē glabāt prom no tiešas saules staru iedarbības, labi ventilētā vietā prom no visiem tieša karstuma avotiem. Pārbaudiet vai tas nav pārāk saburzīts vai saliekts. Lietojiet šo produktu temperatūrā no -40°C līdz 80°C.

LIETOŠANAS MŪŽS UN PĀRBAUDE.
Lietošanas mūžs ir atkarīgs no lietošanas biežuma un vides, kurā tas tiek lietots. Neņemot vērā nolietojumu un mehāniskos bojājumus un ievērojot šajā instrukcijā izvirzītos nosacījumus šo produktu var lietot 15 gadus kopš ražošanas datuma un 10 gadus kopš tā pirmās lietoðanas reizes. Tomēr mehāniski bojājumi var rasties jau pirmajā lietošanas reizē, kas var ierobežot šā produkta mūžu līdz šai pirmajai lietošanas reizei.
Lietotājam jāpārbauda produkts pirms un pēc lietošanas un jāveic pilna inspekcija pēc katriem 3 mēnešiem.
Jāpārbauda vai nav :
Izstrādājums: iegriezumi, plīsumi, nodilumi un bojājumi, kurus radījuši lietošana, karstums, ķimikālijas u.t.t.
Šuves: iegriezumi, plīsumi, nodilumi vai vaļīgi diegi
Metāla daļās: pareiza sprādžu un citu metāla komponentu darbība
Marķējums: produkta uzlīmes lasāmība
Lai paildzinātu produkta lietošanas mūžu, ir nepieciešama gādīga attieksme. Izvairieties no berzēšanas pret abrazīvām virsmām un asām apmalēm.

SINGING ROCK GARANTIJA:
Šim produktam ir 3 gadu garantija pret defektiem materiālos vai ražošanā. Garantijas ierobežojumi: normāls nolietojums vai plīsumi, modifikācijas vai maiņa, slikta uzglabāšana. No garantijas izslēdz produktus, kas ir bojāti negadījumos, nolaidībā vai pielietojumos kam produkts nav domāts. SINGING ROCK nav atbildīgs par sekām, tiešām, netiešām, nejaušām vai jebkāda cita veida bojājumiem, kas notikuši vai rezultējušies no šī produkta lietošanas.

РУССКИЙ ЯЗЫК

ИНСТРУКЦИЯ К ЭКСПЛУАТАЦИИ.
Неиспользуйте это изделие без тщательного прочтения и осознания этой инструкции.

Данное изделие является соучастью системы фиксации падения. Предназначено для использования с
динамической и статической веревкой.Если его используете со статическими компонентами/статическая веревка, петля и т.д/ в местах повышенного риска падения, то необходимо для снижения динамического еффекта использовать в страховочной цепи амортизатор рывка.Эта инструкция представляет различные возможности пользования.Некоторые возможные варианты неправильного использования нарисованы и зачеркнуты.Вариантов неправильного использования немерено.Данное изделие можно использовать только по образу незачеркнутых рисунков.Любое другое использование категорически запрещено и может завинить несчастный случай или смерть. Активное времяпровождение как например:скалолазание, спелеология, спуски, ледолазание, прыжки с канатом/jumping/, а также спасательские и высокомонтажные работы, являются опасными занятиями, при которых можете пораниться и погибнуть.Поэтому знание способов страховки и методики использования изделия обязательны. За возможный ущерб, ранение или смерть несете личную ответственность, если это произойдет при использовании этого изделия. Если вы неспособны нести ответственность- непользуйтесь этим изделием. В случае проблем с пользованием или непониманием этой инструкции обратитесь к представителю фирмы **SINGING ROCK**.

ИСПОЛЬЗОВАНИЕ
Соответствующие знания способов фиксации и методики использования изделия просто необходимы. **Наше изделие может использовать только специально обученная и компетентная особа или особа под присмотром такого специалиста. Потребитель, пользующийся этим изделием должен знать способы оказания первой мед.помощи при несчастном случае.Перед началом удостовертесь в том, что изделие совместимо с остальным вашим снаряжением.**
Неправильная комбинация изделия в страховочной цепи или повреждение какой-либо детали страховки может завинить несчастный случай или смерть.Советуем опробовать свое снаряжение на безопасном месте, где нет риска падения.
Для обеспечения исправности и контроля изделия советуем его использование только одному потребителю. Перед и после каждого использования необходимо проверить состояние ремней, веревок и швов, а также и в плоходоступных местах. В течении эксплуатации проверяйте, если пряжки правильно продеты, а веревка/канат/ правильно провязана.Изделие, которое несет малейшие признаки повреждения, немедлено перестаньте использовать.При сильнейшем падении**/фактор1** и выше на динамической веревке **UIAA/** неиспользуйте это изделие, так как его прочность может быть снижена-даже если повреждение невидно.Любое вмешательство до конструкции или починка/ремонт/ наших изделий за пределами фирмы **SINGING ROCK запрещены!!!**

УХОД ЗА ИЗДЕЛИЕМ.
Текстильные изделия можете сполоснуть в чистой холодной воде "домашнего"качества.Если грязь
непропала, то сполосните в теплой воде/+30°C/, а если и это непоможет, то выстирайте в мыльной
воде /pH5, 5-8, 5/.После этого сполосните в чистой воде и высушите в сухом, темном и хорошо проветриваемом помещении.Использовать стиральные порошки **запрещено!!!**

ИНСТРУКЦИЯ ДЛЯ ПЕРЕВОЗКИ И ХРАНЕНИЯ
Оберегайте изделие от контакта с кислотами и щелочами.Эти вещества про изделие очень **опасны!**
Перевозите и храните в упаковке, которая прикреплена к изделию. Храните в сухом, темном и хорошо проветриваемом месте.Оберегайте перед долговременным солнечным воздействием.Нехраните и несушите в близкости прямых источников тепла.Нехраните изделие сильно скрученным и сдавленным.
Советуем использовать при температуре от -40°C до +80°C.

ДОЛГОВЕЧНОСТЬ И ПРОВЕРКИИ.
Долговечность изделия зависит от интензивности эксплуатации и среды пользования. Без учета износа или механических повреждений, а также соблюдая все вышеупомянутые инструкции можно наше изделие использовать 15 лет с даты выпуска и в течение 10 лет с даты первого использования. Однако уже при первом пользовании может дойти к повреждению, которое снизит жизнеспособность изделия.Обращайте повышенное внимание изделиям
у которых доходит к быстрейшему опотребованию или которые находятся в постоянном контакте с грубыми поверхностями/петли, амортизаторы падения и т.д./
Потребитель обязан контролировать изделие:
1. **перед и после пользования.**
2. **при пользовании/состояние каждого звена в системе фиксации и их качественное соединение/**
3. **общий осмотр изделия каждые 3 месяца.**

НЕОБХОДИМО ПРОВЕРЯТЬ:
Текстильный материал: Порезы, потертости, ущерб от длительного пользования, влива высоких температур, химических веществ и т.д.
Швы: Разорваные, порезаные или распараные нити.
Пряжки: Правильная функция пряжек.
Обозначение: Разборчивая маркировка на изделии.
Для повышения долговечности изделия необходима осторожность при пользовании. Избегайте трения текстильных частей о грубые поверхности и острые края, контакта с щелочами и кислотами.

SINGING ROCK ГАРАНТИЯ:
SINGING ROCK дает гарантию на дефект материалов и производственные дефекты. Гарантии нераспространяются на дефекты возникшие: обычным пользованием, неосторожностью, неквалифицированным и неправильным обращением, запрещенными изменениями или плохим хранением.На несчастный случай или ущерб возникший по неосторожности, про который изделие непредназначено, также гарантии нераспространяются.
SINGING ROCK ненесет ответственность за прямой, косвеный или случайный ущерб связаный с использованием изделий этой фирмы.

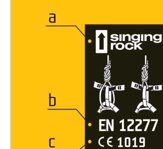

	a	b	c
EN	producer	european standard	conformity marking / no. of notified body
CZ	výrobce	evropská norma	značka shody/č. notifikované osoby
DE	Hersteller	Europ ische Norm	Zertifikat / Nummer des zertifizierenden Instituts
FR	Le fabricant	La norme europ enne	la marque de conformit / Num ro de bureau notifi
ES	fabricante	Normativa europea	marca de conformidad / numero del organismo notificado

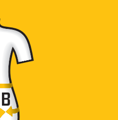

SIZE		XS	S	M	L	XL	XXL
Attack II m[g] 460	A [cm]	65-75	70-80	75-85	80-90	85-95	90-100
	A [in]	25,5-29,5	27,5-31,5	29,5-33,5	31,5-35,5	33,5-37,5	35,5-39,5
	B [cm]	45-50	50-55	55-60	60-65	65-70	65-70
	B [in]	17,5-19,5	19,5-21,5	21,5-23,5	23,5-25,5	25,5-27,5	25,5-27,5
Attack III m[g] 400	A [cm]	65-75	70-80	75-85	80-90	85-95	90-100
	A [in]	25,5-29,5	27,5-31,5	29,5-33,5	31,5-35,5	33,5-37,5	35,5-39,5
	B [cm]	45-50	50-55	55-60	60-65	65-70	65-70
	B [in]	17,5-19,5	19,5-21,5	21,5-23,5	23,5-25,5	25,5-27,5	25,5-27,5
Ray m[g] 400	A [cm]	65-75	70-80	75-85	80-90	85-95	90-100
	A [in]	25,5-29,5	27,5-31,5	29,5-33,5	31,5-35,5	33,5-37,5	35,5-39,5
	B [cm]	45-50	50-55	55-60	60-65	65-70	65-70
	B [in]	17,5-19,5	19,5-21,5	21,5-23,5	23,5-25,5	25,5-27,5	25,5-27,5
Versa II m[g] 420	A [cm]		65-90	75-100			
	A [in]		25,5-35,5	29,5-39,5			
	B [cm]		45-58	55-68			
	B [in]		18-23	21,5-26,5			
Scala m[g] 400	A [cm]		72-82	77-87	82-92		
	A [in]		27,5-31,5	29,5-33,5	31,5-35,5		
	B [cm]		50-55	55-60	60-65		
	B [in]		19,5-21,5	21,5-23,5	23,5-25,5		
SIZE		XS	S	M	L	XL	XXL

ROCK LOCK

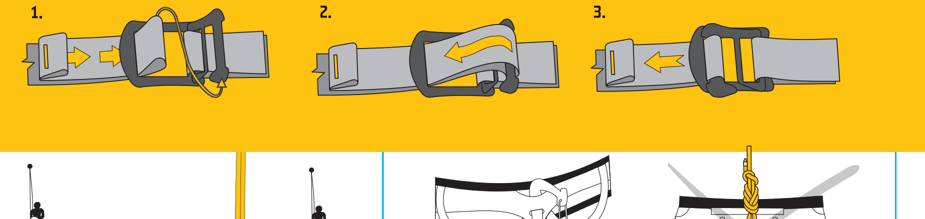

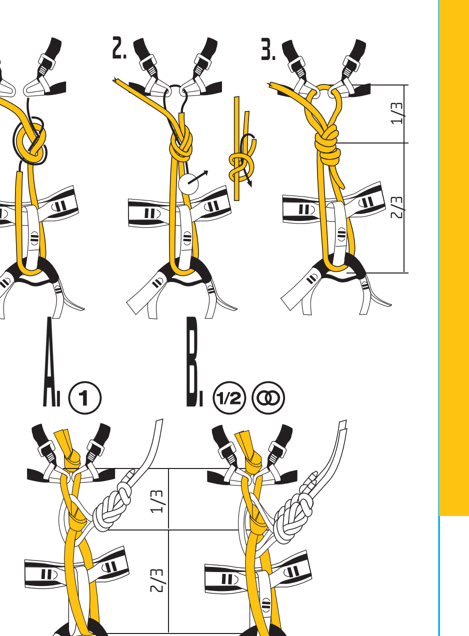

climbing harness

EN 12277/C
horolezecký sedací úvazek ▪ klettersitzgurt ▪ harnais cuissard d'escalade ▪ imbracatura bassa ▪ arnés de cintura para escalada ▪ cintura sottogamba de scalata ▪ zithharnas voor de klimmer ▪ sidde udnytte ben d'escalade ▪ käyttää hyväksi ▪ housunlahje d'escalade ▪ klimzitgordel ▪ uprazaz biodrowa ▪ αναρριχητική ζωνη μεδης

Úvazek je určen k použití při horolezectví, včetně stěnového lezení.
Harness is intended for mountaineering, including climbing.

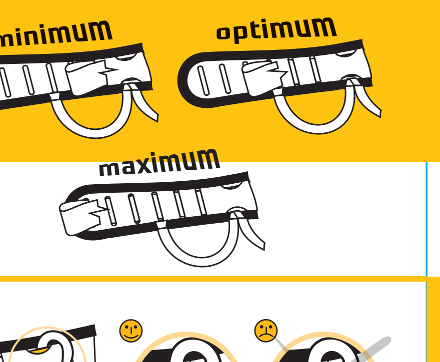

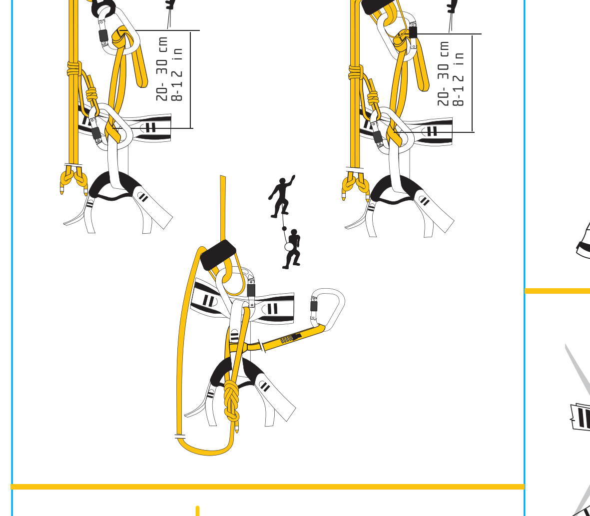

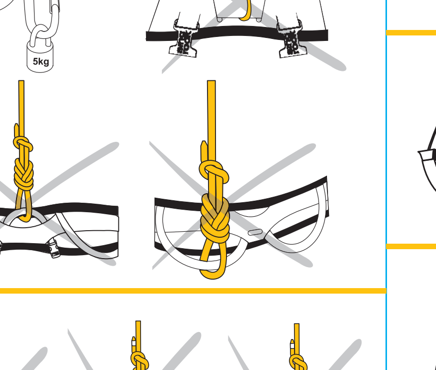

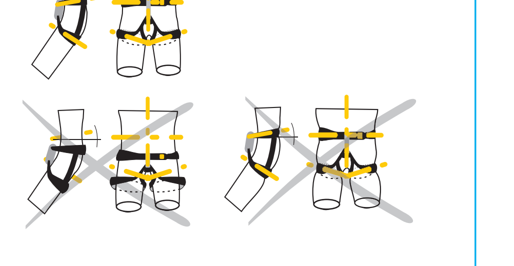

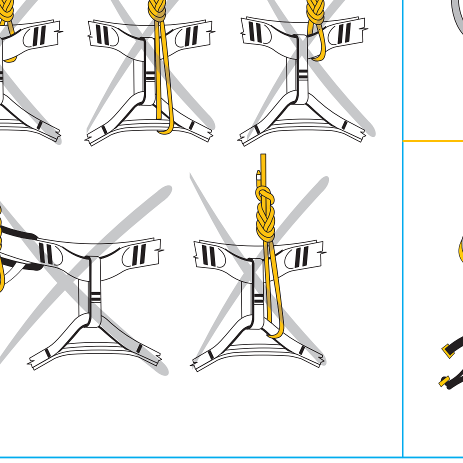

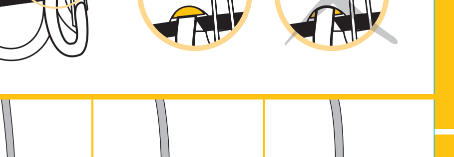

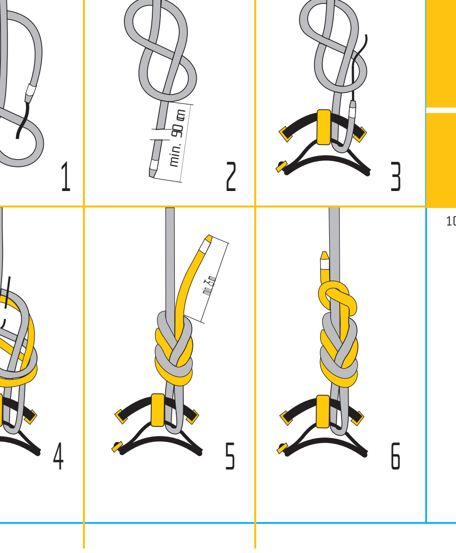

EN Reading and understanding instruction for use are required to use this product!
CZ Bez důkladného pročtení a pochopení návodu k použití nepoužívejte tento výrobek
DE Das Lesen und Verstehen der Bedienungsanweisung ist Voraussetzung für die Nutzung des Produkts
FE Sans avoir lu attentivement ce mode d'emploi, n'utilisez pas ce produit.
ES Es necesario leer y comprender las instrucciones de uso de este producto

EN 3 years guarantee
CZ 3 roky záruka
DE 3 Jahre Garantie
FR la garantie de 3 ans
ES 3 años de garantia

1 — 001/9999 — 2
4 — 10/17 — 3
XXXXXX "M" — 5
6 — TYPE C

1 (EN) unique No. (CZ) jedinečné číslo (DE) Eindeutige nummerr (FR) Numéro unique (ES) Número único
2 (EN) batch No. (CZ) výrobní číslo (DE) Chargennummer (FR) Numéro de lot de fabrication (ES) No. de serie
3 (EN) month / year of manufacture (CZ) měsíc / rok výroby (DE) produkzion monat / jahr (FR) mois / année de fabrication (ES) mes / año de producción
4 (EN) model (CZ) vzor (DE) Model (FR) le modéle (ES) modelo
5 (EN) size (CZ) velikost (DE) Größe (FR) taille (ES) talla
6 (EN) sit harness (CZ) sedací úvazek (DE) sitzgurt (FR) Harnais cuissard (ES) arnés de cintura

Directive / směrnice
PSA 89/686/EEC
Nař. vlády 21/2003 Sb.

Certified by / certifikoval
VVUÚ, a.s. Ostrava-Radvanice
Pikartská 1337/7, ČR

SzÚ, s.p. Jablonec n. N.

EC QMS of production inspected by / ES SŘJ výroby prověřuje
VVUÚ, a.s. Ostrava-Radvanice
Pikartská 1337/7, ČR

CE 1019

UIAA

10/2017
ver. 16S97022585 1017

SINGING ROCK s.r.o.
Poniklá 317 ▪ CZ - 514 01 Poniklá ▪ Czech Republic
Tel. + 420 481 585 007 ▪ Fax + 420 481 540 040
E-mail: info@singingrock.cz
www.singingrock.com

ČESKY

NÁVOD K POUŽITÍ
Nepoužívejte tento výrobek bez pečlivého přečtení a pochopení tohoto návodu.

Tento výrobek tvoří součást systému zachycení pádu. Je určen k použití s dynamickým horolezeckým lanem nebo s nízkoprůtažným lanem. Pokud je používáte ve spojení se statickým vybavením (nízkoprůtažná lana, smyčky, ...) a v prostředí s rizikem pádu, **je nezbytné ke snížení dynamického rázu použít v jistícím řetězci tlumič pádu.**
Tento návod ukazuje různé možnosti použití. Některé známé možnosti nesprávného použití jsou zobrazeny a přeškrtnuty. Možnosti nesprávného použití zde nejsou vyčerpány a existuje jich nepřeberné množství. **Tento výrobek je možno používat jen podle nepřeškrtnutých zobrazení.** Každé jiné použití je zakázáno a může vést k nehodě či smrti. V případě problému s použitím nebo neporozuměním kontaktujte prosím SINGING ROCK.
Aktivity ve výškách jako je horolezectví, jeskyňářství, slaňování, skialpinismus, jumping, záchranářské a výškové práce jsou nebezpečné aktivity, při kterých jsou možná zranění i smrt. Osobně nesete odpovědnost za jakékoliv případné škody, zranění nebo smrt, k nimž by došlo ve spojitosti s použitím tohoto výrobku. Nejste-li schopni nést odpovědnost za takové riziko, nepoužívejte tento výrobek.

POUŽITÍ
Odpovídající znalosti způsobů jištění a metodiky použití výrobků jsou nezbytné. Proto může tento výrobek používat pouze odborně vycvičená a kompetentní osoba, nebo osoba pod trvalým přímým dohledem takové osoby.
Uživatel, který používá tento výrobek, musí být informován o možnostech poskytnutí záchrany života v případě, že dojde k nehodě.
Před použitím si ověřte, že tento výrobek je kompatibilní s ostatním vaším vybavením. Použití nevhodné kombinace výrobků v jistícím řetězci či poškození jakékoliv součásti jistícího řetězce může vést k vážné nehodě či smrti. Doporučujeme vyzkoušet si veškeré vybavení na bezpečném místě bez rizika pádu.
K zajištění co nejlepší údržby a kontroly výrobku doporučujeme jeho používání výhradně jedním uživatelem.
Před a po každém použití je nutno kontrolovat stav popruhů, lana a švů, a to i v hůře přístupných místech. Výrobek, který vykazuje sebemenší známky poškození je nutno ihned vyřadit z používání. U úvazků během používání kontrolujte, zda jsou spony správně provlečeny a lano správně navázáno. Vlhkost nebo námraza může ztížit manipulaci při dotahování popruhu ve sponách, vliv na funkčnost či pevnost úvazku je zanedbatelný.
Po velkém tvrdém pádu (např. pádový faktor 1 a vyšší na dynamickém lanu UIAA) nepoužívejte nadále tento výrobek, neboť jeho pevnost může být snížena, ačkoli na pohled není poškození výrobku patrné. V případě pochybností zašlete výrobek na adresu SINGING ROCK ke kontrole. Veškeré zásahy do konstrukce nebo opravy našich výrobků mimo výrobní prostory SINGING ROCK jsou zakázány.

ÚDRŽBA
Textilní výrobky je možno omýt čistou studenou vodou „domácí" kvality. Pokud je stále znečištěný, může být použita vlažná voda (max. 30°C) a pokud je to nezbytné použijte mýdlový roztok (přibližně pH mezi 5.5 a 8.5). Pak vyperte výrobek v čisté vodě a sušte v málo vytopené, temné a dobře větrané místnosti. Na čištění nesmí být použity saponáty.

INSTRUKCE PRO PŘEPRAVU A SKLADOVÁNÍ
Chraňte před stykem s žíravinami a rozpouštědly (kyseliny), které jsou pro tento výrobek velmi nebezpečné. Přepravujte a skladujte v obalu který je součástí výrobku. Chraňte před dlouhodobým působením UV záření. Skladujte na suchém, temném a dobře větraném místě. Neskladujte ani nesušte v blízkosti přímých zdrojů tepla. Neskladujte výrobek příliš zkroucený nebo stlačený.
Doporučujeme používat v rozmezí teplot -40°C až +80°C.

ŽIVOTNOST A PROHLÍDKY
Životnost výrobku závisí na frekvenci používání a prostředí, ve kterém je používán (působení vlhkého prostředí, písku, soli, atd. životnost výrobku snižuje). Bez přihlédnutí k opotřebení či mechanickému poškození a při dodržení všech podmínek uvedených v tomto návodu může být tento výrobek používán 15 let od data výroby a 10 let od data prvního použití. Avšak už při prvním použití může dojít k takovém poškození, které zkrátí životnost pouze na toto první použití.
Uživatel musí kontrolovat výrobek:
1. **před a po každém použití**
2. **během používání** (stav jednotlivých prvků jistícího řetězce a jejich řádné spojení)
3. **celková prohlídka výrobku každé 3 měsíce.**

Je nutno kontrolovat:
Textilní materiál: Řezy, prodření, škody způsobené vlivem stárnutí, vlivem vysoké teploty, vlivem chemikálií atd
Švy: Přetržené, přeřezané nebo vypárané nitě.
Kovové části: Správná funkce spon a dalších kovových částí.
Značení: Čitelnost značení na výrobku.
Pro zvýšení životnosti výrobku je nutná jistá opatrnost při jeho používání. Vyvarujte se dření textilních částí o drsné materiály a ostré hrany, styku s žíravinami a rozpouštědly.

SINGING ROCK ZÁRUKA
SINGING ROCK dává záruku 3 roky na vady materiálu a výrobní vady. Záruka se nevztahuje na vady způsobené normálním opotřebením, nedbalostí, neodborným zacházením, nesprávným použitím, zakázanými úpravami a špatným skladováním.
Nehody a škody vzniklé nedbalostí nebo k nimž dojde v souvislosti se způsobem použití, pro něž není tento výrobek určený, nejsou rovněž kryty touto zárukou. SINGING ROCK neodpovídá za přímé, nepřímé ani nahodilé škody, které souvisí s používáním výrobků SINGING ROCK nebo jsou jeho důsledkem.

ENGLISH

INSTRUCTIONS FOR USE
Do not use this product without reading and understanding of these instructions for use.

This product makes part of fall arrest system. It is designed to be used with a dynamic mountaineering rope or low-stretch rope. If the fall arrest system consists of static equipment alone (low-stretch rope, tape slings...) and if there is risk of a fall, it is essential to **introduce a shock absorber into the safety chain to lower the potential shock load.**
This technical notice illustrates ways of using this product. Only some types of misuse and forbidden uses currently known are represented (shown in the crossed out diagrams). Many other types of misuse exist, and it is impossible to enumerate, or even imagine all these. **Only the techniques of use shown in the diagrams and not crossed out are authorised.** All other uses are excluded due to the danger of death. In case of doubt or problem of understanding, contact SINGING ROCK.
Activities at height such as climbing, via ferrata, caving, rappelling, ski-touring, rescue, work at height and exploration are dangerous activities which may lead to severe injury or even death. You personally assume all the risks and responsibilities for all damage, injury or death, which may occur during or following use of our products in any manner whatsoever. If you are not able, or not in a position to assume this responsibility or to take this risk, do not use this product.

USE
An adequate apprenticeship in appropriate techniques and methods of security is essential to use this product. This product must be only used by competent person and responsible person or those placed under the direct visual control of a competent and responsible person.
The knowledge of basic rescue techniques is required to use this product.
This product may be used with other components in a compatible system.
Check the compatibility of this product with the other components of your equipment. The use of unsuitable combination of products in a safety chain or damage of any component of a safety chain may result in serious or even fatal accident. We recommend checking the function of a safety system and equipment on safe place without risk of fall.
To ensure the good maintenance and traceability of this product it is best to allocate it to a sole user.
Before and after each use it is necessary to check the condition of webbing, ropes and stitching, including the less accessible areas. Do not hesitate to scrap a product showing signs of wear which might affect its strength or limit its function. For the harnesses, it is important that the user checks buckles and other fastenings regularly during use. Damp and icy conditions may make the manipulation during adjustment of the harness difficult, influence on the strength of the harness is negligible.
Do not continue to use this product after a major fall (for example a fall factor 1 with dynamic rope), not visible internal damage may have occurred, thus reducing its strength. Do not hesitate to contact SINGING ROCK in case of doubt. Any modification or repair outside our production facilities is forbidden.

MAINTENANCE
The textile products may be rinsed in clean cold water of domestic quality. If still soiled it may be washed in warm water (30 degrees Centigrade maximum) and if required using pure soap (e.g. Lux soap flakes, stergene) at the approximate dilution, with pH range 5.5 and 8.5. Rinse thoroughly and dry slowly away from direct heat. Detergents must not be used.

INSTRUCTIONSFOR TRANSPORT AND STORAGE
All chemical products, corrosive materials and solvents should be regarded as harmful. Always carry and store a product in its bag. Despite its UV protection it is recommended that this product is stored away from direct light, in a well-ventilated place away from all sources of direct heat. Check that it is not too crumpled or crooked.
Use this product above a minimum of -40°C and a maximum of 80°C.

LIFETIME AND INSPECTION.
Lifetime of this product depends on the frequency and the environment (salt, sand, moisture, chemicals, etc.) in which it is used. Without taking wear or mechanical damage into account and on conditions specified in this instructions for use this product may be used 15 years since the date of production and 10 years since the date of first use. However mechanical damage can occur during the fist use, which can limit the lifetime of this products only to this fist use.
The user shall check the product:
1. **before and after each use**
2. **during use** (condition of particular elements of safety chain and their proper connection)
3. **complete inspection every 3 months.**

Check for:
The fabric: Cuts, tears, abrasion and damage caused by use, heat or chemicals and so on.
The stitching: Cut, torn, worn or loose threads.
The metal components: Proper function of the buckles and other metal components.
The marking: Readability of the product labels.
To prolong the life of this product, care in use is necessary. Avoid rubbing against abrasive surfaces or sharp edges.

SINGING ROCK GUARANTEE:
This product is guaranteed for 3 years against any faults in materials or manufacture. Limitations of the guarantee: normal wear and tear, modifications or alternations, bad storage. Equally excluded from the guarantee are damage due to accidents, to negligence, and uses for which the product is not designed. SINGING ROCK is not responsible for the consequents, direct, indirect, accidental or any other type of damage befalling or resulting from use of its products.

DEUTSCH

GEBRAUCHSANWEISUNG
Verwenden Sie dieses Produkt nicht ohne vorher diese technische Anleitung sorgfaeltig durchzulesen !

Dieses Produkt ist Teil eines Auffangsystems. Es wurde zur Verwendung mit einem dynamischen Seil entwickelt.
Wenn rein statische Ausrüstungsgegenstände verwendet werden (statische Seile, Schlingen ...) und wenn Sturzgefahr besteht, **muß zum mindern des Fangstoßes ein Falldämpfer verwendet werden, um einen möglichen Fangstoß zu verringern.**
Die Gebrauchsanweisung zeigt die verschiedenen Anwendungsbereiche dieses Produktes.
Nur einige falsche Verwendungen und bekannte Verbote sind aufgeführt (durchgestrichene Zeichnungen). Es besteht aber eine Vielzahl von weiteren Gefahren. Im Rahmen dieser Information ist es uns nicht möglich alle aufzuzählen bzw. zu behandeln. **Nur die nicht durchgestrichenen aufgezeigten Verwendungstechniken sind erlaubt.** Jede andere Verwendung ist verboten: Es besteht Lebensgefahr! Im Zweifelsfall oder bei Verständnisschwierigkeit, wenden Sie sich bitte an SINGING ROCK oder den zuständigen Vertrieb.
Klettern, Höhlenforschung, abseilen, Skibergsteigen, Rettung, Fassadenarbeiten und Forschung sind gefährlich. Bei diesen Tätigkeiten und weiteren bei denen unsere Produkte eingesetzt werden können schwere Verletzungen passieren. Diese können tödlich sein.
Mit der Nutzung dieses Produkts übernehmen Sie persönlich alle Risiken und die Verantwortlichkeit für mögliche Verletzungen, Tod oder Beschädigungen, welche während oder nach dem Gebrauch unserer Produkte auftreten können.
Wenn Sie diese Verantwortung und dieses Risiko nicht übernehmen können, verwenden Sie dieses Material nicht.

GEBRAUCH
Achtung: Eine entsprechende Ausbildung ist vor Verwendung des Produktes unbedingt notwendig.
Nur an diesem Produkt ausgebildete Personen dürfen dieses Produkt auch verwenden. Ist dies nicht der Fall, muss der Verwender unter dauernder Sichtkontrolle einer ausgebildeten Person stehen.
Das grundlegende Wissen über Rettungstechniken ist Voraussetzung für die Nutzung dieses Produkts.
Überprüfen Sie die Kompatibilität dieses Produktes mit den anderen Bestandteilen Ihrer Ausrüstung.
Wird das Produkt in unpassenden Kombinationen in einer Sicherungskette verwendet kann es zu Beschädigung einzelner Teile kommen. Achtung in diesem Fall besteht Lebensgefahr.
Wir empfehlen, die Überprüfung des Sicherungssystems und des Zubehörs an einem sicheren Ort an dem keine Gefahr des Sturzes besteht.
Um die Nutzung und Wartung des Produkts lückenlos nachvollziehen zu können, empfiehlt es sich es einem alleinigen Benutzer zuzuordnen.
Der Nutzer ist verpflichtet den Zustand der Schlingen, der Seile und Nähte vor und nach jeder Verwendung auch an schwer zugänglichen Bereichen zu überprüfen.
Ein Produkt welches festigkeitsminderne Beschädigungen aufweist, muß sofort ausgesondert werden.
Für die Gurte ist es wichtig, dass der Nutzer die Schnallen und andere Befestigungen regelmäßig während des Gebrauchs überprüft.
Feuchtigkeit und Kälte können die Handhabung des Gurtes erschweren, haben aber keinen Einfluss auf die Sicherheit des Gurtes.
Nach einem heftigen Sturz (z. B. Faktor 1 mit dynamischem Seil) darf dieses Produkt nicht mehr benutzt werden. Innere, nicht erkennbare Risse, können seine Festigkeit und Funktionstüchtigkeit mindern. Im Zweifelsfall scheuen Sie sich bitte nicht Kontakt mit SINGING ROCK oder dem zuständigen Vertrieb aufzunehmen.
Jegliche Änderung oder Reparatur außerhalb unserer Produktionseinheiten ist verboten.

WARTUNG
Ein verschmutztes Textilprodukt kann mit leichtem Textilwaschmittel durch Hand oder Maschine und mit klarem Wasser gespült (max. Temperatur 30°C) und wenn erforderlich unter Verwendung reiner Seife (mit pH 5.5 und 8.5) gewaschen werden. Danach muß es reichlich mit kaltem klaren Wasser gespült werden und in einem trockenen, wenig geheitzten und dunkeln Raum, langsam getrocknet werden. Reinigungsmittel dürfen nicht benutzt werden.

ANWEISUNGEN FÜR TRANSPORT UND ABLAGE
Alle chemischen Produkte, ätzenden und lösenden Materialen können gefährlich sein. Transportieren und lagern Sie dieses Produkt immer in seinem Transportbehältnis. Trotz seines UV Schutzes emfehlen wir es geschützt von Licht zu lagern. Ausreichende Belüftung und Abstand von Wärmequellen ist notwendig. Versichern Sie sich, dass das Produkt nicht unter ungewöhnlichem Druck steht.
Halten Sie dises Produkt immer in einem Temperaturbereich unter 80°C und über -40°C.

LEBENSZEIT UND KONTROLLE.
Die Nutzungsdauer des Produktes hängt von seiner Einsatzhäufigkeit und -umgebung ab (Salz, Sand, Feuchtigkeit, Chemikalien, usw..). Ohne Berücksichtigung von Abnutzung oder mechanischer Zerstörung, und unter Bedingungen entsprechend dieser Gebrauchsanweisung reicht die Anwendungsmöglichkeit 15 Jahre ab dem Datum der Produktion und 10 Jahre ab dem Zeitpunkt der ersten Benutzung.
Die mechanische Zerstörung oder Abnutzung kann das Produkt unabhängig von der Verwendung schon ab seiner ersten Benutzung beschädigen und so die Lebenszeit auf Null verringern.
Der Benutzer sollte das Produkt überprüfen:
1. **vor und nach jeder Nutzung**
2. **während der Nutzung** (Zustand der einzelen Bestandteile der Sicherungskette sowie richtige Anbringung)
3. **Komplette Überprüfung alle 3 Monate**

ÜBERPRÜFUNG AUF:
Das Gewebe: Schnitte, Risse, Abnutzung und Beschädigung verursacht durch Gebrauch, Hitze oder Chemikalien usw.
Nähte: Vorsicht mit geschnittenen oder zerrissenen Fäden, fehlende Fäden
Die Metallteile: Korrekte Funktion der Schnallen und anderer Metallteile.
Die Markierung: Lesbarkeit der Produktaufkleber.
Um die Lebensdauers des Produktes zu verlängert, sollte das Produkt mit Vorsicht verwendet werden.
Vermeiden Sie, den direkten Kontakt mit rauhen Oberflächen und scharfen Kanten.

SINGING ROCK-GARANTIE:
Dieses Produkt von SINGING ROCK hat für Material und Herstellungsfehler 3 Jahre Garantie. Grenzen der Garantie: Normale Abnutzung, nicht erlaubte Umbauten, Veränderungen oder falsche Anwendung, schlechte Lagerung, Unfälle, Vernachlässigung, Schäden oder Verwendungen für die diese Produkte nicht gedacht sind, werden von der Garantie nicht gedeckt.
SINGING ROCK ist nicht verantwortlich für direkte, indirekte und unfallbedingte Folgen oder jede andere Art von Schäden, die Ergebnisse der Verwendung des Produktes von SINGING ROCK sind.

FRANÇAIS

MODES D'UTILISATION
Ne pas procéder à l'emploi ce produit sans avoir lu avec attention cette notice technique!

Ce produit est conçu et fabriqué pour être utilisé avec une corde dynamique. En cas d'utilisation de matériaux statiques seuls (corde statique, sangles ...) et s'il y a risque de chute, **l'emploi d'un dispositif absorbant l'énergie est obligatoire pour diminuer la force de choc.**
Cette notice technique présente les modes d'utilisation de ce produit. Seuls les quelques cas de mauvaise utilisation et d'interdiction les plus courants sont représentés (schémas barrés d'une croix). Une multitude d'autres mauvaises utilisations existe et il nous est impossible de les énumérer, ni même de les imaginer. **Seules les techniques d'utilisation présentées non barrées sont autorisées**. Toute autre utilisation est à exclure: danger de mort. En cas de doute, ou de problème de compréhension, renseignez-vous auprès de SINGING ROCK.
Les activités en hauteur : escalade, via ferrata, spéléo, rappel, ski de randonnée, secours, travaux en hauteur sont des activités dangereuses qui peuvent entraîner des blessures graves, voire mortelles. L'apprentissage des techniques adéquates et des mesures de sécurité s'effectue sous votre seule responsabilité. Vous assumez personnellement tous les risques et responsabilités pour tout dommage, blessure ou mort pouvant survenir après utilisation de nos produits de quelque façon que ce soit. Si vous n'êtes pas en mesure d'assumer cette responsabilité ou de prendre ce risque, n'utilisez pas ce matériel.

EMPLOI DU MATERIEL
Ce produit ne doit être utilisé que par des personnes compétentes et avisées, ou bien l'utilisateur doit être placé sous le contrôle visuel direct d'une personne compétente et avisée.
La connaissance des techniques de sauvetage basiques est demandée pour utiliser ce produit.
Vérifier la compatibilité de ce produit avec les autres éléments de votre matériel.
Afin d'augmenter la longévité de ce produit, il est nécessaire d'être soigneux lors de son utilisation. Evitez le frottement sur des matériaux abrasifs et sur des parties tranchantes.
Afin d'assurer un meilleur entretien du produit, il est préférable de l'attribuer de manière nominative à un utilisateur unique.
L'utilisateur doit effectuer des mouvements (marche, assis, debout) et un test de suspension avec son matériel pour être sûr qu'il soit de la bonne taille et du niveau de confort nécessaire pour l'usage attendu.
Il est important que l'utilisateur vérifie régulièrement les boucles et autres moyens de serrage et de réglage pendant utilisation.
Avant et après chaque utilisation, il est obligatoire de vérifier l'état des sangles, des cordes et des coutures, y compris celles qui sont difficilement accessibles. Ne pas hésiter à mettre au rebut un produit présentant des faiblesses réduisant sa résistance ou limitant son fonctionnement.
Toute modification ou réparation, hors de nos unités de production, est interdite.
L'utilisateur doit envisager les possibilités de secours en cas de difficultés rencontrées en utilisant ce produit.
Après une chute importante (p. e. facteur de chute 1 avec une corde dynamique), ce produit ne doit plus être utilisé: des ruptures internes non apparentes peuvent entraîner un vieillissement prématuré. Ne pas hésiter à contacter SINGING ROCK en cas de doute.

ENTRETIEN ET STOCKAGE.
Un produit textile souillé doit être lavé, à la main ou à la machine, avec une lessive pour textile délicat et rincé à l'eau claire (température maximum 30°C), puis séché dans un endroit sombre, aéré et peu chauffé. Si les taches persistent et qu'il faut utiliser du savon pur (type stergene) il faudra le diluer pour atteindre un PH de 5.5 à 8.5 ET ENSUITE BIEN RINCER. Ne pas utiliser de détergent.

INSTRUCTIONS DE TRANSPORT ET D'ENTREPOSAGE
Tous produits chimiques, matières corrosives et solvants peuvent être dangereux.
Toujours transporter et stocker ce produit dans son sac. Malgré sa protection anti -UV, il est recommandé de stocker ce produit à l'abri de la lumière, dans un endroit bien ventilé et loin de toute source de chaleur directe. Assurez vous qu'il ne soit pas serré, ou comprimé, outre mesure.
Toujours garder ce produit à une température inférieure à +80°C et supérieure à -40°C.

DURÉE DE VIE ET INSPECTION.
La durée de vie de ce produit dépend de la fréquence de son utilisation ainsi que de l'environnement dans lequel il est utilisé (sel, sable, moisissure, produits chimiques...) Sans tenir compte des dommages mécaniques et dans les conditions spécifiées dans cette notice d'instruction, ce produit peut être utilisé 15 ans après sa date de production ET 10 ans après sa première date d'utilisation. Par contre les dommages mécaniques apparaissant pendant son utilisation peuvent limiter cette durée d'utilisation.
Faites principalement attention aux produits utilisés pour la location ou en contact fréquent avec des surfaces abrasives (par exemple, les longes, les sangles cousues, les absorbeurs de choc ...)
L'utilisateur doit inspecter son produit
1. **avant et après chaque utilisation**
2. **pendant son utilisation** (une des précautions élémentaires dans le chaîne de sécurité)
3. **inspection complète tous les 3 mois**

L'examen doit porter sur:
Le textile: surveiller les coupures, usures et dommages dus à la détérioration, la chaleur, les produits chimiques etc.
Les coutures: attention aux fils coupés ou déchirés.
Les boucles et parties métalliques: bon fonctionnement des parties métalliques.
Le marquage : lisibilité des étiquettes du produit
Pour prolonger la vie de ce produit, l'attention pour celui-ci est nécessaire. Evitez de le frotter contre des surfaces abrasives ou des angles coupants

GARANTIE SINGING ROCK:
Ce produit est garanti pendant 3 ans pour tout défaut de matière ou de fabrication.
Limite de la garantie: l'usure normale, les modifications ou retouches, les utilisations non appropriées, le mauvais stockage, les accidents, les négligences, les dommages, les utilisations pour lesquelles les produits ne sont pas destinés, ne sont pas couverts par la garantie.
SINGING ROCK n'est pas responsable des conséquences directes, indirectes, accidentelles ou tout autre type de dommages survenus ou résultant de l'utilisation de ses produits.

ITALIANO

MODALITÁ D'USO
Non utilizzare questo prodotto senza aver letto con attenzione le presenti istruzioni tecniche!

Questo prodotto è progettato e fabbricato per essere utilizzato con una corda dinamica.
In caso di utilizzo con solo materiale statico (corda statica, fettucce...) e se c' è rischio di caduta, è obbligatorio l'uso di un dispositivo assorbitore di energia per diminuire la forza d'urto.
Attenzione: formazione specifica indispensabile prima dell'uso!
Queste instruzioni d'uso presentano le modalità di utilizzo di questo prodotto. Vi sono rappresentati solo i casi più frequenti di cattivo utilizzo e di divieto (figure barrate da una croce). Ma esistono molti altri esempi di cattivo utilizzo che ci è impossibile enumerare e perfino immaginare.
Sono autorizzate solo le tecniche di utilizzo non barrate da una croce. Ogni altro utilizzo è da escludere: pericolo di morte. In caso di dubbio o di problemi di comprensione, rivolgersi presso SINGING ROCK.
Le attività in altezza, l'arrampicata, la speleologia, la discesa su corda, lo scialpinismo, il soccorso, i lavori in altezza e l'esplorazione sono attività pericolose, che possono causare ferite gravi, perfino mortali. L'apprendimento delle tecniche adeguate e delle misure di sicurezza è sotto la vostra responsabilità. Dovete assumervi personalmente tutti i rischi e le responsabilità per danni, ferite o morte che possano sopraggiungere, in qualsiasi modo, dopo l'utilizzo dei nostri prodotti. Se non siete in grado di assumervi tale responsabilità o di prendervi questo rischio, non deve utilizzare questo prodotto.
Questo prodotto deve essere utilizzato esclusivamente da personale competente e addestrato, altrimenti l'utilizzatore deve essere posto sotto il diretto controllo visivo di una persona competente e addestrata. Verificare la compatibilità di questo prodotto con gli altri elementi del vostro materiale. Per aumentare la durata di questo prodotto, è necessario averne cura quando la si usa. Evitare lo sfregamento su materiali abrasivi o su parti taglienti.
Per assicurare una migliore menutenzione di questo prodotto, è preferibile destinare personalmente ogni prodotto ad un unico utilizzatore.
L'utilizzatore deve effettuare dei movimenti (in cammino, seduto, in piedi) e un test di sospensione con tutto il suo materiale per assicurarsi che questo sia della giusta taglia e sufficientemente comodo per l'impiego richiesto.
E' importante che l'utilizzatore verifichi regolarmente le fibbie e gli altri mezzi di serraggio e di regolazione durante l'utilizzo.
Prima e dopo ogni utilizzo, è obbligatorio verificare lo stato delle fettucce, delle corde e delle cuciture, comprese quelle difficilmente accessibili. Ispezionare le cuciture che sono coperte dalla fodera del giubbetto tirando fuori la fettuccia. Non esitare a scartare un prodotto che presenti dei difetti che ne riducono la resistenza o che ne limitano il funzionamento.
Ogni modifica o riparazioni, fuori dalla nostra fabbrica, è vietata.
L'utilizzatore deve considerare la possibilità di soccorso in caso di difficoltà incontrate utilizzando questo prodotto.
Dopo una forte caduta (p.e. fattore di caduta 1 con corda dinamica), questo prodotto non deve essere più utilizzato: rotture interne non visibili possono causare un indebolimento prematuro. In caso di dubbio, non esitare a contattare SINGING ROCK.

LAVAGGIO E MANUTENZIONE.
I prodotti tessili devono essere sciacquati in acqua fredda potabile pulita, se ancora sporco, questo deve essere lavato in acqua calda (massimo 30°C) e se richiesto usare sapone neutro a diluzione approssimata, con pH fra 5.5 e 8.5. Sciacquateli completamente ed asciugateli lentamente lontano da fonti dirette di calore. Non usare detergenti.
Tutti i prodotti chimici, le materie corrosive e i solventi possono essere pericolosi per questo prodotto.
Trasportare e conservare questo prodotto sempre nel suo sacchetto. Malgrado la protezione antiraggi UV, si raccomanda di tenere al riparo dalla luce, in un luogo ben ventilato e lontano da ogni sorgente di calore diretta. Assicurarsi che il prodotto non venga stretto o schiacciato oltre misura.
Utilizzare questo prodotto ad una temperatura inferiore a +80°C e superiore a -40°C.

DURATA E ISPEZIONE.
Risulta molto difficoltoso stabilire la durata del prodotto, in quanto la stessa può essere influenzata negativamente da diversi fattori quali: l'utilizzo intenso o scorretto; l'ambiente di utilizzo. Dopo il primo utilizzo, il prodotto può avere una durata di 5 anni, senza tenere conto dell'usura. Un'usura o un deterioramento eccezionali possono limitarne la durata anche ad un solo utilizzo. La durata di conservazione e la durata di utilizzo non deve essere maggiore di 15 anni dopo la data di produzione e per 10 anni dalla data del primo utilizzo.
Oltre i controlli usuali prima e dopo l'utilizzo, consigliamo un'ispezione completa del prodotto ogni 3 mesi. L'esame deve essere effettuato:
- sul tessuto: controllare lacerazioni, usure e danni dovuti al deterioramento, al calore, ai prodotti chimici etc.
- sulle cuciture: attenzione ai fili tagliati o strappati.
- sulle parti metalliche: buon funzionamento.

GARANZIA SINGING ROCK:
Questo prodotto ha una garanzia di 3 anni contro ogni difetto del materiale o di fabbricazione.
Limite della garanzia: l'usura normale, le modifiche o i ritocchi, gli utilizzi non appropriati, la cattiva manutenzione, gli incidenti, le negligenze, i danni, gli utilizzi ai quali i prodotti non sono destinati, non sono coperti dalla garanzia.
SINGING ROCK non è responsabile delle conseguenze dirette, indirette, accidentali o di ogni altro tipo di danni verificatosi o causato dall'utilizzo dei suoi prodotti.

Questa imbracatura può essere utizzata con altri componenti di uno stesso sistema.

ESPAÑOL

MODO DE USO
No utilizar este producto sin haber leído con atención y haber comprendido las presentes instrucciones técnicas!

Este producto forma parte de un sistema de detención de caídas y ha sido diseñado para ser utilizado con cuerda dinámica. En caso de ser utilizado únicamente con materiales estáticos (cuerda estática, cintas ...) y si existe el riesgo de caída, es obligatorio el uso de un disipador de energía para reducir la fuerza de choque.
Esta ficha técnica explica las formas de utilizar este producto. Sólo se citan algunos de los casos de mala utilización y de prohibición más corrientes (dibujos tachados con una aspa). Existe una multitud de otras malas utilizaciones que nos es imposible enumerar e incluso imaginar. **Sólo están autorizadas las técnicas de utilización presentadas y no tachadas**. Cualquier otra utilización se debe excluir debido al peligro de muerte. En caso de duda o de problemas de comprensión, dirigirse a SINGING ROCK.
Actividades en altura, escalada, espeología, rappel, esquí de travesía, salvamentos, trabajos en altura y exploración son actividades peligrosas que pueden producir heridas graves e incluso mortales. Vosotros asumís personalmente todos los riesgos y responsabilidades por todo daño, herida o muerte que pudiera ocurrir durante la utilización de nuestros productos en cualquier situación. Si no estás capacitado para asumir esta responsabilidad o para correr este riesgo, no utilices este material.

USO
Es indispensable un aprendizaje adecuado de las técnicas y métodos de seguridad para usar este producto.
Este producto sólo debe ser utilizado por personas capacitadas y con experiencia, de lo contrario el usuario deberá estar bajo el control visual directo de una persona competente y experta. La condición física del usuario puede tener influencia en su seguridad durante un uso normal o en una emergencia.
Se requiere conocimiento de las técnicas básicas de rescate para utilizar este producto.
Verifica la compatibilidad este producto con el resto de tu material. El uso de una combinación inadecuada de productos en una cadena de seguridad o el deterioro de cualquiera de los componentes de la cadena de seguridad puede originar un accidente serio e incluso mortal. Nosotros recomendamos revisar el funcionamiento del sistema de seguridad y del equipo en un lugar seguro sin riesgo de caída.
Con el fin de asegurar un mejor mantenimiento del producto, es preferible atribuirlo nominalmente a un único usuario.
Antes y después de cada utilización, es obligatorio comprobar el estado de las cintas y de las costuras, incluso aquellas que son de difícil acceso. No dude en desechar un producto que presente deficiencias que pudieran reducir su resistencia o limitar su funcionamiento.
Es importante que el usuario verifique regularmente las hebillas y otros medios de cierre y regulación durante su utilización.
Las condiciones de humedad y hielo pueden dificultar la manipulación durante el ajuste del arnés, la influencia en la fuerza del arnés es insignificante.
Después de una caída importante (p. e. factor de caída 1 con una cuerda dinámica), este producto no debe volver a ser utilizado: roturas internas imperceptibles a simple vista, pueden ocasionar un envejecimiento prematuro. En caso de duda, contacte con SINGING ROCK.
Toda modificación o reparación de este producto, fuera de nuestras unidades de producción queda prohibida.

MANTENIMIENTO
Los productos textiles puedes ser aclarados con agua fría de uso doméstico. Si todavía estan manchados, pueden ser lavados en agua caliente (máximo 30 grados centígrados) y si requiere el uso de jabón, ha de ser jabón puro con un ph de entre 5, 5 y 8, 5. Aclare a fondo y deje secar lejos de una fuente de calor directa. No se debe utilizar detergentes.

INSTRUCCIONES DE TRANSPORTE Y ALMACENAMIENTO
Todos los productos químicos, materias corrosivas y disolventes deben considerarse peligrosos.
Transporte y almacene siempre este producto en su funda. A pesar de su protección contra rayos UV, se recomienda guardarlo al abrigo de la luz, en un lugar ventilado y lejos de toda fuente de calor directa. Asegúrese de que este producto no esté excesivamente aprisionado, o comprimido.
Use este producto a una temperatura inferior a +80°C y superior a -40°C.

DURACIÓN Y INSPECCIÓN.
La durabilidad de este producto depende de la frecuencia y el ambiente (sal, arena, humedad, sustancias químicas) en el que es utilizado. Sin tener en cuenta el desgaste o el daño mecánico y conforme a todas las condiciones indicadas en estas instrucciones, este producto podría ser usado durante 15 años desde la fecha de producción y 10 años desde su primer uso. Sin embargo se puede producir un fallo mecánico durante el primer uso, lo que limita la duración de este producto a este primer uso.
Presta especial atención a los productos que están sujetos a un desgaste más rápido o que están en contacto frecuente con superficies abrasivas (por ejemplo cintas, anillos...)
El usuario debe revisar el producto:
1. **antes y después de cada uso**
2. **durante el uso** (condición de elementos particulares de una cadena de seguridad)
3. **inspección completa cada 3 meses.**

La inspección debe comprender:
El tejido: Atención a los cortes, desgastes y desperfectos debidos al deterioro, al calor, a los productos químicos etc.
Las costuras: Cuidado con los hilos cortados o deshilachados.
Las partes metálicas: Correcto funcionamiento de las hebillas y otros componentes metálicos.
Etiquetas: Legibilidad de las etiquetas de producto
Para aumentar la vida de este producto, es necesario ser cuidadoso durante su utilización. Evite el rozamiento con materiales abrasivos, y con partes cortantes.

GARANTÍA SINGING ROCK:
Este producto está garantizado durante 3 años contra todo defecto en los materiales o de fabricación. Limitaciones de la garantía: El desgaste normal, las modificaciones o alteraciones, almacenamiento incorrecto. Igualmente se excluyen de la garantía los daños debido a accidentes, negligencia y usos para los que no esta diseñado el producto. SINGING ROCK no es responsable de las consecuencias directas, indirectas, accidentales o de cualquier otro tipo de daño surgido o resultante de la utilización de sus productos.

PORTUGUÊS

INSTRUÇÕES DE USO.
Não utilize este produto sem ter lido cuidadosamente estas instruções técnicas.

Este produto foi projetado e fabricado para ser usado com corda dinâmica certificada UIAA. Se usado junto com equipamento estático (corda de baixa elasticidade, fitas, ...) e se houver risco de queda, **torna-se essencial introduzir um absorvedor de choque ao sistema de segurança, para reduzir a força de impacto potencial**.
Estas instruções técnicas ilustram modos de se utilizar este produto. Apenas alguns tipos de utilizações erradas e proibidas estão representadas (mostradas em ilustrações cruzadas com "X"). Existem muitas outras formas de utilizações erradas, sendo impossível enumerá-las e até imaginá-las todas. **Apenas as técnicas de uso mostradas nas ilustrações não cruzadas com "X" estão autorizadas**. Quaisquer outras formas de uso estão excluídas, devido ao risco de morte. Em caso de dúvida ou problema no entendimento, contacte a SINGING ROCK.
Actividades em altura, escalada, via ferrata, espeleologia, rappel, ski-touring, resgate, trabalho em altura e exploração são actividades de risco inerente que podem levar a ferimento severo ou até à morte. A adequada aprendizagem de técnicas apropriadas e métodos de segurança é de sua completa responsabilidade. Você assume pessoalmente todos os riscos e responsabilidades por danos, ferimentos ou morte que possam ocorrer de qualquer forma, durante ou após a utilização dos nossos produtos. Se você não está apto ou não está em condições de assumir esta responsabilidade ou assumir este risco, não utilize este equipamento.
Nota importante: treinamento específico é essencial antes do uso.
Este produto deve ser utilizado somente por uma pessoa competente e responsável, ou por terceiro sob supervisão directa e visual de pessoa competente e responsável.
Veja a compatibilidade deste produto com os outros componentes do seu equipamento. Para prolongar a vida deste produto, cuidados na utilização são necessários: Evite atritá-lo contra superfícies abrasivas ou lascas afiadas. Para assegurar-se da boa manutenção deste produto, é melhor alocá-lo à um único utilizador. O utilizador deve vestir o equipamento e testá-lo (andar, sentar, levantar, suspender-se) para assegurar-se do tamanho correcto e grau de conforto para a pretendida utilização. É importante que o utilizador verifique as fivelas e outros ajustes regularmente durante o uso.
Antes e depois do uso, deve-se verificar as condições das fitas, cordas e costuras, inclusive nas áreas menos acessíveis. Não hesite em aposentar e inutilizar a cadeirinha (harnês) que aparentar sinais de desgaste que possam afectar sua resistência ou limitar sua função.
É proibida qualquer modificação ou reparo fora de nossa fábrica.
Cabe ao utilizador antever situações que possam necessitar de resgate, em caso de dificuldades encontradas durante a utilização deste produto.
Não continue a utilizar este produto após uma queda significativa (por exemplo, uma queda de fator 1 com corda dinâmica): apesar de não perceptível, pode ter havido dano interno que cause diminuição da resistência e da margem de segurança do produto. Não hesite em contatar a SINGING ROCK em caso de duvida.

MANUTENÇÃO E GUARDA.
Os textils produtos podem ser lavados em água doméstica regular, limpa e fria. Se ainda sujos, podem ser lavados em água morna (máximo 30°C) e, se necessário, utilizando-se sabao diluído, com ph variando entre 5, 5 e 8, 5. Enxugue insistentemente e seque lentamente, sem contacto com fonte directa de calor. Nao utilize detergentes.
Todos os produtos químicos, materiais corrosivos e solventes devem ser considerados perigosos.
Sempre carregue e guarde o produto em sua mochila. Apesar de sua proteção anti UV, recomenda-se guardá-lo fora da incidência de luz directa, em local ventilado e longe de qualquer fonte directa de calor.
Certifique-se que o produto não esteja muito amarrotado ou torcido.
Utilize este produto entre a temperatura mínima de – 40º C e a máxima de 80º C.

DURABILIDADE E INSPECÇÃO
A durabilidade deste produto depende da frequência de uso e do ambiente no qual é usado. Sem considerar desgaste ou dano mecânico e estando o uso em concordância com as condições estabelecidas nestas instruções.
O Tempo de Garantia antes do inicio da utilização é de 15 anos da data de fabricação ou 10 anos a partir da data de primeiro uso.
Em complemento ás verificações anteriores e posteriores ao uso, recomendamos inspecção completa a cada 3 meses.
O Usuário verificará o produto:
1. **Antes e depois de cada uso**
2. **Durante o uso (condições particulares da corrente de segurança e da sua conexão apropriada)**
3. **Inspecção completa cada 3 meses**

Verificações:
Matérias têxteis: cortes, rasgos, abrasão e danos causados por uso, calor, produtos químicos ou outras causas.
Costuras: corte, torção, desgaste ou fios soltos.
Componentes metálicos: funcionamento adquado das fivelas e demais componentes metálicos.
Para prolongar a vida deste produto, o cuidado no uso é necessário, evite de friccionar de encontro às superfícies abrasivas
ou bordas afiadas.

GARANTIA SINGING ROCK:
Este produto tem garantia de 3 anos contra defeitos no material ou fabricação. Limitações da garantia: desgaste normal decorrente do uso, modificações ou alterações, perda da garantia.
Igualmente excluídos da garantia estão danos causados por acidentes, negligência e utilizações para as quais este produto não foi projectado. A SINGING ROCK não é responsável pelas consequências, directas, indirectas, acidentais ou qualquer tipo de dano causado ou resultante da utilização de seus produtos.

NEDERLAND

Gebruiksaanwijzing
Lees aandachtig deze gebruikaanwijzing voor gebruik

Deze gordels zijn ontworpen en gefabriceerd om met een dynamisch UIAA touw gebruikt te worden.
In geval van gebruik met statisch materiaal (statisch touw, bandlussen, ankerlussen, ...) en indien er valrisico is, is het essentieel om een valdemper in de veiligheidsketen te plaatsen zodoende de potentiële schok te verminderen.
Opgelet: aangepaste training is noodzakelijk voor gebruik. Deze technische gebruikaanwijzing bevat instructies inzake de werking van dit product. Slechts enkele meest voorkomende foutieve en verboden technieken zijn voorgesteld (schema's met een kruis over). Een ontelbaar aantal andere verkeerde toepassingen bestaan en het is ons onmogelijk ze allemaal op te sommen, laat staan ze in te beelden. Alleen de voorgestelde, niet doorkruiste technieken zijn toegelaten. Alle anderen gebruiken zijn uitgesloten: **levensgevaar**. In geval van twijfel of moeilijkheden om de uitleg te begrijpen, raadpleegt U de fabrikant SINGING ROCK of zijn afgevaardigde.
Activiteiten op hoogte, klimmen, klettersteig, speleologie, afdalen, skiën, expeditie en reddingen zijn gevaarlijke activiteiten die ernstige verwondingen en zelfs de dood tot gevolg kunnen hebben. U bent zelf verantwoordelijk voor het aanleren van de aangepaste technieken en voor het nemen van de nodige veiligheidsmaatregelen. U staat zelf in voor alle risico's en schade, verwondingen of dood tijdens het gebruik van onze producten op welke wijze ook. Als U niet in staat bent deze verantwoordelijkheid te dragen of dit risico te nemen, maak dan geen gebruik van dit materiaal.

GEBRUIK:
Een voldoende leertijd in aangewezen technieken en veiligheidsmethodes moeten in acht worden genomen om dit product te gebruiken.
Dit product mag alleen gebruikt worden door verantwoordelijke en competente personen ofwel moet de gebruiker onder direct visueel toezicht geplaatst worden van een verantwoordelijk en competent persoon. De fysieke conditie van de gebruiker kan een invloed hebben op zijn veiligheid gedurende normaal of noodsituatiegebruik.
De kennis van basisreddingstechnieken wordt vereist om dit product te gebruiken.
Dit product kan met andere componenten in een compatibel systeem worden gebruikt. worden.
Kijk na of dit product combineerbaar is met andere elementen van uw uitrusting.
Het gebruik van niet-compatibele producten in de veiligheidsketen of schade aan eender welk component kan leiden tot een ernstig of fataal ongeluk.
Wij adviseren de werking en functie van een veiligheidssysteem en materiaal uit te proberen op eenveilige plaats zonder valrisico.

Om de levensduur van dit product te verhogen, is het noodzakelijk er zorgzaam mee om te gaan tijdens het gebruik. Vermijdt het schuren tegen ruwe, scherpe oppervlakten of materialen.
Om een beter onderhoud van dit product te waarborgen, verdient het aanbeveling dit nominatief aan één gebruiker toe te kennen.
De gebruiker moet vooraf bewegingen maken (lopen, zitten, rechtop staan) en een hangtest uitvoeren met zijn materiaal om na te gaan of het van de passend is en voldoende comfort biedt voor het te verwachten gebruik.
De persoon moet tijdens het gebruik regelmatig de gespen en andere span- en regelonderdelen nakijken. Het is verplicht voor en na elk gebruik de goede staat van de bandlussen, touwen en stiksels te controleren, ook die op moeilijk bereikbare plaatsen. Aarzel niet om een product dat zwakheden vertoont, zijn sterkte of werking beïnvloedt, buiten gebruik te stellen. Voor het harnas is het belangrijk dat de gebruiker gespen en sluitingen regelmatig inspecteert. Vochtige en ijzige omstandigheden kunnen het afstellen van het harnas bemoeilijken. De invloed op de sterkte van het harnas is verwaarloosbaar.
Blijf dit product niet gebruiken na een uitzonderlijke val (bijvoorbeeld een valfactor 1 met dynamisch touw). Niet zichtbare interne schade kan veroorzaakt zijn, waarbij zijn sterkte wordt verminderd. Aarzel niet om in het geval van twijfel de fabrikant SINGING ROCK of zijn afgevaardigde te contacteren.
Elk verandering of herstelling buiten onze productie-eenheid om is verboden.
Het is aan de gebruiker om reddings-mogelijkheden te voorzien in geval van problemen tijdens het gebruik van dit product.

ONDERHOUD
Een bevuild textielproduct moet met de hand gereinigd worden met een wasmiddel voor delicaat textiel en vervolgens worden gespoeld onder zuiver water (max. temperatuur 30°C). Indien het gebruik van zuivere zeep echt noodzakelijk is (b.v. de zeepvlokken van Lux, stergene) gebruiken bij de benaderende verdunning, binnen pH bereik 5, 5 en 8.5. Geen detergent gebruiken.
Het moet daarna worden gedroogd in een donkere, goed verluchte en niet te warme plaats, weg van een directe warmtebron.

INSTRUCTIES VOOR TRANSPORT EN OPSLAG
Vervoer en bewaar dit product steeds in zijn tas. Het is aangeraden dit product steeds buiten de invloed van direct licht te bewaren (ondanks zijn anti-UV bescherming), niet onder extreme temperaturen en op een goed geventileerde plaats. Let er tevens op dat het niet gespannen of samengedrukt bewaard wordt.
Gebruik dit product bij een temperatuur gelegen tussen –40°C en +80°C.
Alle chemische, bijtende producten en oplosmiddelen moeten als gevaarlijk beschouwd worden.

LEVENSDUUR EN CONTROLE
De levensduur van dit product is afhankeliíjk van de gebruiksintensiviteit en de omgeving waarin het product gebruikt wordt (zout, zand, vochtigheid, chemicaliën, enz.). Zonder rekening the houden met slijtage of mechanische beschadigingen verwijzende naar alle omstandigheden beschreven in deze instructies, kan dit product gebruikt worden gedurende 15 jaar na de datum van productie en 10 jaar na de eerste datum van ingebruiksname.
De gebruiker moet het product inspecteren:
1. **voor en na elk gebruik.**
2. **gedurende het gebruik (conditie van elk element van de veiligheidsketen en hun specifieke verbinding)**
3. **volledige inspectie elke drie maanden.**

Bij elke inspectie moet op volgende punten worden gelet:
Het textiel: kijken naar insnijdingen, slijtage en beschadigingen als gevolg van het gebruik, warmte-inwerking, chemische producten enz.
De stiksels: opletten voor ingesneden of gescheurde naden
Gespen: de goede werking controleren.
Om de levensduur van dit product te verlengen, is zorg bij gebruik noodzakelijk. Vermijd wrijving tegen een grof oppervlak of scherpe randen.

SINGING ROCK garantie
Voor dit product geldt een garantie van **3 jaar** op materiaal- en fabricagefouten.
Garantiebeperking: normale slijtage, wijziging of aanpassingen, verkeerd opbergen.
Zijn eveneens uitgesloten van garantie: schade door ongevallen, onachtzaamheid en beschadigingen als gevolg van een gebruik waarvoor dit product niet is bestemd.
N.B. Canyonning en speleologie versnellen het slijtage proces aanzienlijk.
SINGING ROCK kan niet aansprakelijk worden gesteld voor directe, indirecte, ongevalschade of elke andere vorm van schade tijdens of als gevolg van het gebruik van zijn producten.

ΕΛΛΗΝΙΚΑ

ΓΕΝΙΚΕΣ ΟΔΗΓΙΕΣ ΧΡΗΣΗΣ
Μη χρησιμοποιείτε αυτό το προϊόν χωρίς προηγουμένως να έχετε διαβάσει προσεκτικά αυτές τις τεχνικές οδηγίες χρήσης.

Αυτό το προϊόν αποτελεί μέρος συστήματος προστασίας από πτώσεις
Αυτό το προϊόν είναι σχεδιασμένο και κατασκευασμένο να χρησιμοποιείται σε συνδυασμό με δυναμικό ή στατικό σχοινί πιστοποιημένο από την UIAA. Εάν χρησιμοποιείται με στατικό εξοπλισμό (στατικό σχοινί, ιμάντες) και υπάρχει κίνδυνος πτώσης είναι απαραίτητο να παρεμβάλετε στο σύστημα κάποιο είδος απορροφητή πτώσης για να μειώσετε το πιθανό σοκ της πτώσης.
Αυτές οι τεχνικές οδηγίες επεξηγούν τρόπους χρήσης αυτού του προϊόντος. Μόνο οι μέχρι σήμερα γνωστοί μη ενδεδειγμένοι και απαγορευμένοι τρόποι χρήσης παρουσιάζονται (στα διαγραμμένα σκίτσα). Υπάρχουν πολλοί άλλοι μη ενδεδειγμένοι τρόποι χρήσης τους οποίους είναι αδύνατο να απαριθμήσουμε ή και να φανταστούμε ακόμη. Μόνο οι τεχνικές χρήσης που παρουσιάζονται στα μη διαγραμμένα σκίτσα επιτρέπονται ως εγκεκριμένες. Όλες οι άλλες χρήσεις αποκλείονται ως επικίνδυνες να προκαλέσουν θανατηφόρο ατύχημα. Σε περίπτωση αμφιβολίας ή αδυναμίας κατανόησης επικοινωνήστε με την Singing Rock.
Δραστηριότητες σε ύψη, αναρρίχηση, via ferrata, σπηλαιολογία, καταρρίχηση, ορειβατικό σκι, διάσωση, εργασίες σε ύψη και εξερευνήσεις είναι επικίνδυνες δραστηριότητες που μπορεί να οδηγήσουν σε σοβαρό τραυματισμό ή σε θάνατο.
Εσείς προσωπικά αναλαμβάνετε όλη την ευθύνη για τυχόν ζημιές, τραυματισμό, ή θάνατο που θα μπορούσε να συμβεί κατά τη διάρκεια ή μετά τη χρήση των προϊόντων μας με οποιοδήποτε τρόπο. Εάν δεν μπορείτε ή δεν είστε σε θέση να αναλάβετε αυτή την ευθύνη ή να πάρετε αυτό το ρίσκο μην χρησιμοποιήσετε αυτό το προϊόν.

ΧΡΗΣΗ
Η επαρκής μαθητεία στις κατάλληλες τεχνικές και μεθόδους ασφάλειας είναι ουσιώδη για τη χρήση αυτού του προϊόντος.
Αυτό το προϊόν μπορεί να χρησιμοποιείται μόνο από καταρτισμένους με υπευθυνότητα ανθρώπους ή από ανθρώπους που τελούν κάτω από άμεσο έλεγχο με οπτική επαφή από καταρτισμένο και υπεύθυνο διαπιστευμένο επιτηρητή. Η φυσική κατάσταση του χρήστη μπορεί να επηρεάσει την ασφάλειά του κατά τη διάρκεια κανονικής χρήσης ή χρήσης σε περίπτωση ανάγκης.
Η γνώση βασικών τεχνικών διάσωσης είναι απαραίτητη για τη χρήση αυτού του προϊόντος.
Ελέγξτε τη συμβατότητα αυτού του προϊόντος με τα υπόλοιπα εξαρτήματα του εξοπλισμού σας. Η χρήση ακατάλληλου συνδυασμού προϊόντων σε μια αλυσίδα ασφαλείας ή βλάβη σε κάποιο από τα εξαρτήματα σε μια αλυσίδα ασφαλείας μπορεί να προκαλέσει σοβαρό ή ακόμα και θανατηφόρο ατύχημα. Προτείνουμε να ελέγχετε τη λειτουργία του συστήματος ασφαλείας και του εξοπλισμού σε μέρος ασφαλές χωρίς τον κίνδυνο πτώσης. Για να εξασφαλίσετε τη σωστή συντήρηση αυτού του προϊόντος προτείνεται η χρησιμοποίησή του από ένα μόνο χρήστη.
Πριν και μετά από κάθε χρήση είναι απαραίτητο να ελέγχονται για τυχόν φθορές οι ιμάντες τα σχοινιά και οι ραφές του προϊόντος συμπεριλαμβανομένων και των λιγότερο προσβάσιμων προς έλεγχο σημείων.
Μη διστάσετε να καταστρέψετε μια ζώνη μέσης που έχει σημάδια φθοράς που θα μπορούσαν να επιδράσουν αρνητικά στην αντοχή της και να περιορίσουν τη λειτουργικότητά της. Για τις ζώνες είναι σημαντικό ο χρήστης να ελέγχει τακτικά κατά τη χρήση τις πόρπες ασφαλείας και τα άλλα σημεία πρόσδεσης. Συνθήκες με υγρασία και πάγο μπορεί να κάνουν δύσκολο το χειρισμό κατά τη ρύθμιση, η επίδραση όμως στην αντοχή της ζώνης είναι αμελητέα.
Μη συνεχίσετε τη χρήση του προϊόντος μετά από σοβαρή πτώση(πτώση με συντελεστή 1 με δυναμικό σχοινί): ακόμα και εάν δεν υπάρχουν ορατά σημάδια θα μπορούσε να έχει συμβεί εσωτερική φθορά ώστε να μειώσει την αντοχή και τα περιθώριο ασφαλείας. Μη διστάσετε να επικοινωνήσετε με την εταιρία SINGING ROCK σε περίπτωση αμφιβολίας. Απαγορεύεται οποιαδήποτε τροποποίηση ή επισκευή εκτός των εγκαταστάσεων παραγωγής του προϊόντος.

ΣΥΝΤΗΡΗΣΗ
Τα προϊόντα από ύφασμα μπορείτε να τα ξεπλύνετε με καθαρό κρύο νερό βρύσης.
Εάν το προϊόν είναι βρώμικο πρέπει να πλένεται στο χέρι ή στο πλυντήριο σε ζεστό νερό (μέγιστη θερμοκρασία νερού 30°C) και αν χρειάζεται με απαλό σαπούνι σε διάλυμα με Phanό 5.5 έως 8.5. Μετά πρέπει να ξεπλύνετε καλά και να στεγνώσετε το προϊόν μακριά από άμεσες πηγές θερμότητας. Δεν πρέπει να χρησιμοποιείτε απορρυπαντικά.

ΟΔΗΓΙΕΣ ΜΕΤΑΦΟΡΆΣ ΚΑΙ ΑΠΟΘΗΚΕΥΣΗΣ.
Κάθε χημική ουσία, διαβρωτικό υλικό ή διάλυμα, πρέπει να θεωρούνται επιβλαβή. Να μεταφέρετε και να αποθηκεύετε πάντοτε το προϊόν στο σάκο του. Παρά την προστασία που έχει το προϊόν από την υπεριώδη ακτινοβολία συστήνεται να αποθηκεύεται πάντα μακριά από άμεση πηγή φωτός, σε καλά αεριζόμενο χώρο, μακριά από άμεση πηγή θερμότητας. Ελέγξτε κατά την αποθήκευση να μην είναι συμπιεσμένο ή τσαλακωμένο.
Να χρησιμοποιείτε το προϊόν σε θερμοκρασίες ελάχιστη –40°C και μέγιστη +80°C.

ΔΙΆΡΚΕΙΑ ΖΩΗΣ ΚΑΙ ΈΛΕΓΧΟΣ
Η διάρκεια ζωής αυτού του προϊόντος εξαρτάται από τη συχνότητα και τις συνθήκες που χρησιμοποιείται. Θεωρώντας ότι δεν υπάρχουν μηχανικές ή άλλες φθορές και σύμφωνα με όλες τις συνθήκες που αναφέρονται σε αυτές τις οδηγίες χρήσης, αυτό το προϊόν μπορεί να χρησιμοποιηθεί για 15 χρόνια από την ημερομηνία παραγωγής και για 10 χρόνια από την ημερομηνία πρώτης χρήσης.
Παρόλα αυτά, μηχανικές φθορές μπορεί να συμβούν κατά τη διάρκεια της πρώτης χρήσης, πράγμα το οποίο μπορεί να περιορίσει τη διάρκεια ζωής του προϊόντος σε αυτή και μόνο τη χρήση.
Δείξτε περισσότερη προσοχή σε προϊόντα τα οποία υπόκεινται σε γρηγορότερη φθορά ή έρχονται σε συχνή επαφή με τραχιές επιφάνειες (ραμμένοι ιμάντες και απορροφητές πτώσης)
Ο χρήστης πρέπει να ελέγχει το προϊόν:
1. **πριν και μετά την κάθε χρήση**
2. **κατά τη διάρκεια της χρήσης** (κατάσταση κάποιων ιδιαιτέρων στοιχείων στην αλυσίδα ασφαλείας και τη σωστή σύνδεση μεταξύ τους)
3. **πλήρως κάθε 3 μήνες**

ΕΛΕΓΞΤΕ ΓΙΑ:
Το υλικό: κοψίματα, σχισίματα, φθορά και ζημιά που πιθανόν έχει προκληθεί από τη χρήση, θερμότητα ή χημικές ουσίες ή άλλη αιτία.
Τις ραφές: κομμένες, ξηλωμένες, φθαρμένες ή χαλαρές ραφές.
Τα μεταλλικά εξαρτήματα: Κανονική λειτουργία στις πόρπες και τα άλλα μεταλλικά στοιχεία.
Τις ταμπέλες: να είναι ευανάγνωστες οι ταμπέλες παραγωγής του προϊόντος.
Για να επιμηκύνετε τη διάρκεια ζωής αυτού του προϊόντος θα πρέπει να το χρησιμοποιείτε με προσοχή. Αποφύγετε την τριβή με τραχιές επιφάνειες και κοφτερές ακμές.

ΕΓΓΥΗΣΗ SINGING ROCK
Αυτό το προϊόν καλύπτεται από εγγύηση για 3 χρόνια για κάθε ελάττωμα στο υλικό ή την κατασκευή. Δεν καλύπτεται από την εγγύηση: η φυσιολογική φθορά, τροποποιήσεις και αλλαγές στο προϊόν από τον κάτοχο, λανθασμένη αποθήκευση. Επίσης εξαιρούνται από την εγγύηση περιπτώσεις ζημιάς του προϊόντος από ατύχημα, αμέλεια και χρήσεις για τις οποίες το προϊόν δεν έχει σχεδιαστεί. Η Singing Rock δεν φέρει ευθύνη για τυχόν συνέπειες άμεσες ή έμμεσες, ατυχήματος ή οποιουδήποτε άλλου τύπου ζημιάς που συμβαίνει ή προκύπτει από τη χρήση των προϊόντων της.

SVENSKA

ANVÄNDARINSTRUKTION
Använd ej den här produkten utan att noggrant ha läst denna användarinstruktion.

Den här produkten är framtagen och tillverkad för användning med dynamiskt UIAA-godkänt rep. Om den används enbart med statisk utrustning (statiskt rep, platt- eller tubband, osv) och om det föreligger risk för fall är det viktigt att inkludera någon sorts falldämpande utrustning i säkerhetskedjan i syfte att minimera det eventuella fallets effekter.
OBS: Användaren bör göra sig väl bekant med produkten innan den används för första gången!
Denna användarinstruktion beskriver olika sätt produkten kan användas på. Endast några kända typer av felanvändning eller förbjudna användningssätt beskrivs (visade i överkryssade figurer). Många andra typer av felanvändning existerar och det är omöjligt att nämna eller ens föreställa sig dessa. Endast de användningssätt som visas i de icke-överkryssade figurer bör tillämpas. Alla andra användningssätt är uteslutna pga risk för dödsfall. Vid fall av tveksamhet eller problem med förståelse av denna användarinstruktion kontakta SINGING ROCK.
Höjdaktiviteter, klättring, via ferrata, grottforskning, firning, skidåkning, räddningsarbete, höjdarbete och liknande är farliga aktiviteter vilka kan leda till svåra skador eller till och med dödsfall. En tillräcklig kännedom om lämpliga användningssätt och säkerhetsregler är helt och hållet användarens eget ansvar. Det åligger användaren själv att stå för de risker och ansvar för skador eller dödsfall som kan uppkomma under eller till följd av denna produktens användning. Om användaren ej är kapabel eller i ställning att anta detta ansvar eller ta dessa risker skall produkten ej användas.
Den här produkten får endast användas av kompetenta och ansvarsfulla personer eller av personer som befinner sig under direkt och visuell kontroll av kompetenta och ansvarsfulla personer.
Användaren skall alltid kontrollera att produkten lämpar sig för användning tillsammans med andra delar av hans/hennes utrustning. För att förlänga produktens livslängd är det nödvändigt att sköta om den. Undvik situationer där produkten skaver mot skrovliga ytor eller vassa kanter.
För att försäkra sig om rätt underhåll av produkten bör den alltid användas av en och samma person. Användaren skall ta på sig produkten och testa den (genom att gå, stå, sitta samt provhänga) för att försäkra sig om bra passform och tillräcklig komfort för det tänkta användningsområdet. Under hela användningsperioden skall användaren regelbundet kontrollera spännen och andra fästningsanordningar.
Före och efter varje användningstillfälle är det nödvändigt att kontrollera vävdelar, band, sömmar, osv (inklusive de mindre tillgängliga områdena). Tveka inte att kassera en sele som visar tecken på slitage vilket kan påverka dess styrka eller begränsa dess funktionalitet.
Alla modifikationer eller reparationer som görs utanför våra tillverkningsställen är förbjudna.
Det är upp till varje användare att förutse situationer där räddningsarbete blir nödvändigt pga svårigheter uppkomna under användningen av den här produkten.
Användaren skall ej fortsätta att använda produkten som utsatts för allvarliga fall (fall med fallfaktor 1 där dynamiskt rep använts). Även om synliga skador saknas föreligger det risk för att inre skador kan ha uppkommit. Dessa reducerar produktens styrka och minskar därigenom säkerhetsmarginaler. Vid eventuella tveksamheter kontakta SINGING ROCK.

UNDERHÅLL OCH FÖRVARING.
Smutsig produkt bör rengöras, antingen genom hand- eller maskintvätt, med milda tvättmedel och sköljas med rent vatten (max. temp. 30°C). Därefter skall produkten torkas i svalt, väl ventilerat, mörkt rum. Fettfläckar kan tas bort med hjälp av trikloretylen. Vävdelar som blivit fuktiga under användningen eller rengöringen krymper väldigt lite.
Om desinfektion är nödvändigt skall desinfektionsmedel kompatibla med polyamid eller polyester användas. Låt produkten ligga i desinfektionsmedlet utspätt med rent vatten vid max. temp. 20°C under en timme.
Skölj efteråt med rent, kallt vatten. Torka långsamt, ej i närheten av direkta värmekällor.
Alla kemikalier, frätande produkter eller lösningsmedel skall betraktas som skadliga. Produkten bör alltid bäras och förvaras i den medföljande väskan. Trots att produkten ej påverkas av UV-strålning bör den ej förvaras under direkt solstrålning. Förvaring bör ske i väl ventilerade utrymmen, ej i närheten av direkta värmekällor. Användaren bör även kontrollera att produkten ej är skrynklad eller vriden för mycket.
Produkten skall användas i temperaturintervallet mellan -40°C och +80°C.

LIVSLÄNGD OCH KONTROLL.
Produktens livslängd beror pa användningsfrekvens och paverkan av den miljö som produkten används i.
Undantaget förslitningsskador och mekanisk/kemisk paverkan etc och att man efterföljer alla villkor angivna i instruktionen sa har produkten en livslängd pa 5 ar räknat ifran det datum da produkten använts för första gangen. Lagringstid och användningstid skall ej överstiga 15 år efter dess tillverkningsdatum och 10 år efter det första användningstillfället.
Utöver kontroller före och efter varje användningstillfälle bör en grundlig kontroll av produktens tillstånd göras var tredje månad.
Under kontroller bör användaren vara uppmärksam på:
Vävdelar: skärskador, slitage och andra skador som kan orsakas av användning, värme, kemikalier, osv.
Sömmar: skärskador, slitage, nötning och lösa trådar.
Metalldelar: tillfredsställande funktionalitet av spännen och andra metalldelar.

SINGING ROCK GARANTERAR:
Den här produkten omfattas av en 3-årig garanti som täcker alla fall av bristande kvalité på material och tillverkning. Garantin omfattar ej följande: normalt slitage som uppkommer under användningen, modifikationer, förändringar och felaktig förvaring. Även vid skador som uppkommer pga olyckor, vårdslöshet och då produkten använts till sådant den ej är lämpad för gäller ej garantin. SINGING ROCK kan inte ställas till ansvar för konsekvenser (direkta, indirekta eller tillfälliga) eller skador som sker eller är resultat av användningen av SINGING ROCKS produkter.

Den här produkten får användas ihop med annan kompatibel utrustning.

FINSK

KÄYTTÖOHJEET
Älä käytä tätä tuotetta ennen kuin olet lukenut huolellisesti nämä käyttöohjeet ja ymmärrät niiden sisällön.

Tämä tuote toimii osana putoamisen suojaussysteemissä. Tämä tuote on suunniteltu ja valmistettu käytettäväksi dynaamisen tai semi-staattisen köyden kanssa. Jos tuotetta käytetään pelkästään staattisten välineiden (low-stretch köysi, nauhan, jne.) kanssa ja putoamisvaara on olemassa, **on tärkeää ottaa käyttöön iskunvaimennin varmuusketjussa mahdollisen iskun kuormituksen vaimentamiseksi**.
Tärkeä huomautus: Erityinen harjoittelu on tärkeää ennen käyttöönottoa.
Tämä tekninen tiedonanto havainnollistaa tuotteen käyttötavat. Vain osa tilanteista, joissa tuotetta käytetään väärin tai kielletyllä tavalla, on esitetty kuvissa (väärä käyttötapa on yliristettu). Tuotetta voidaan käyttää väärin myös monella muulla tavalla, joita kaikkia on mahdotonta luetella tai edes kuvitella. Vain kuvissa olevat, ei yliristitetut käyttötekniikat ovat oikeutettuja. Kaikki muut käyttötavat ovat poissuljettuja kuolemanvaaran vuoksi. Mikäli olet epävarma tai sinulla on ongelma käyttötavan suhteen, ota yhteyttä SINGING ROCKiin.
Korkealla paikalla toiminta kuten kiipeily, via ferrata, caving (luolasukellus), laskeutuminen, hiihtovaellus, pelastustehtävät, työskentely korkealla ja seikkailu ovat vaarallista toimintaa, joka voi johtaa vakavaan loukkaantumiseen tai jopa kuolemaan. Otat henkilökohtaisesti vastuun kaikista riskeistä, vahingoista, loukkaantumisesta tai kuolemasta, jotka voivat tapahtua tuotteen käytön aikana tai seurauksena. Mikäli et syystä tai toisesta voi kantaa tätä vastuuta tai kyseistä riskiä, älä käytä tätä välinettä.

KÄYTTÖ
Tietoisuus peruspelastamistekniikoista ja pelastussuunnitelma ovat edellytys käytettäessä tätä tuotetta. Tätä tuotetta saavat käyttää vain asiantuntevat ja vastuuntuntoiset henkilöt tai tällaisen henkilön välittömän, visuaalisen valvonnan alaisena olevat henkilöt. Fyysinen tai psyykkinen tila voi vaikuttaa tuotteen käytön turvallisuuteen ja siten käyttäjän turvallisuuteen normaalissa tai pelastuskäytössä.
Perustietämys pelastustekniikoista on välttämätöntä käyttäessäsi tätä tuotetta.
Varmista tämän tuotteen yhteensopivuus muiden varusteidesi kanssa. Epäsopivien komponenttien käyttö turvallisuusketjussa voi johtaa vakavaan onnettomuuteen tai jopa kuolemaan. Me suosittelemme tuotteen käytön tekniikoiden harjoittelua turvallisessa ympäristössä, jossa ei ole tippumisvaaraa.
Tuotteen pitämiseksi hyvässä kunnossa ja sen jäljitettävyyden säilyttämiseksi on parasta osoittaa tuote vain yhden käyttäjän käyttöön.
Ennen käyttöä ja käytön jälkeen on tarpeellista tarkistaa nauhakudoksen, köysien ja ompeleiden kunto, ottaen myös huomioon myös vähemmän käytössä olevat alueet. Älä epäröi luopua tuotteesta, joissa näkyy kulumisjälkiä, jotka saattavat vaikuttaa tuotteen kestävyyteen tai rajoittaa niiden toimivuutta. Tuotteen käyttäjän on tarpeellista varmistaa/tarkistaa soljet ja muut kiinnitykset säännöllisesti käytön aikana. Kosteus tai tuotteen jäätyminen voi hankaloittaa kiristystä ja vaikuttaa tuotteen kestävyyteen heikentäen tuotetta.
Älä jatka tämän tuotteen käyttöä huomattavan putoamisen jälkeen (esimerkiksi UIAA:n normipudotus 1 dynaamiselle köydelle): vaikkei selvää sisäistä vahinkoa olisikaan tapahtunut, tuotteen kestävyys ja turvamarginaali ovat pienentyneet/vähentyneet. Älä epäröi ottaa yhteyttä SINGING ROCKiin epäselvissä tilanteissa. Kaikki tuotantotilojemme ulkopuolella tapahtuva korjaus tai modifikaatio/muuntaminen on kielletty.

KUNNOSSAPITO
"Pehmeiden" tuotteiden puhdistukseen voi käyttää puhdasta kylmää vettä, jos tämä ei tuota tulosta, voidaan tuote puhdistaa 30 asteisella vedellä ja miedolla saippualla (Ph 5.5 ja 8.5 välissä). Huuhtele perusteellisesti ja kuivaa hitaasti kaukana lämpölähteestä. Pesuaineita ei saa käyttää.

OHJEET KULJETUKSEEN JA SÄILYTYKSEEN
Kaikki kemikaalit / kemialliset tuotteet, syövyttävät materiaalit ja liuottimet ovat haitallisia tuotteelle. Kuljeta ja säilytä tuotetta aina sen omassa pussissaan. Tuotteen UV-suojasta huolimatta on suositeltavaa, että se säilytetään hyvin ilmastoidussa paikassa, välittömältä valolta ja lämmöltä suojattuna. Tarkista, ettei tuote ole liian rypistynyt tai vääntynyt. Käytä tätä tuotetta lämpötilassa, joka on yli -40°C ja alle 80°C.

TUOTTEEN KESTOAIKA/ELINIKÄ JA TARKASTUS
Tuotteen elinikä riippuu tuotteen käytön tiheydestä ja käyttöympäristöstä (suola, hiekka, kosteus, kemikaalit jne.) jossa tuotetta käytetään. Jos ei oteta huomioon tuotteen käytöstä tulleita mekaanisia vaurioita tai repeämiä tai muita ohjeessa mainittuja tuotteen hylkäämiseen johtavia seikkoja, tuotteen käyttöikä on maksimissaan kymmenen (15) vuotta valmistuspäivästä ja kymmenen (10) vuotta ensimmäisestä käyttöönottopäivästä. Joka tapauksessa väärällä käytöllä tuotteen voi hajoittaa jo ensimmäisellä käyttökerralla.
Kiinnitä eritoten huomiota niihin komponentteihin, jotka ovat alttiina suuremmalle rasitukselle tai ovat usein alttiina hankaukselle. (eritoten nauhalenkit, yhdysköydet ja nykäyksen vaimentimet)
Käyttäjän tulee tarkistaa tuote:
1. **ennen ja jälkeen jokaisen käyttökerran**
2. **käytön yhteydessa** (kaikki turvallisuuteen vaikuttavat komponentit ja niiden asianmukainen kiinnittäytyminen)
3. **Täydellinen tarkastus joka kolmas kuukausi**

TARKISTA
Kankaan rakenne: Käytön, kuumuuden tai kemikaalien aiheuttamat viillot, lovet, repeämät, hankaumat, kulumat ja vauriot jne.
Ompeleet: Viillot, repeämät, kulumat tai irtonaiset langat
Metalliosat: Solkien ja muiden metalliosien kunnollinen ja asianmukainen toiminta
Merkinnät: Tuotemerkinnät täytyy olla luettavissa
Pitkittääksesi tuotteen elinikää, käytä sitä huolella. Vältä tuotteen joutumista alttiiksi hankautumiselle ja teräville kulmille.

SINGING ROCK TAKUU:
Tällä tuotteella on kolmen vuoden takuu kaikkia materiaali- ja valmistusvirheitä vastaan. Takuun rajoitukset: normaali kuluminen, tuotteen modifikaatio tai muuttaminen, huono varastointi. Samoin takuun ulkopuolelle jäävät vauriot, jotka ovat aiheutuneet onnettomuuksista, laiminlyönnistä tai tuotteen väärinkäytöstä. SINGING ROCK ei ole vastuussa tuotteidensa käytön seurauksista, välittömistä, välillisistä, tapaturmaisista tai muun tyyppisistä vahingoista, jotka johtuvat tuotteen käytöstä.

NORSK

BRUKERVEILEDNING
Bruk ikke dette produktet uten å ha lest denne brukerveiledninga nøye og forstått innholdet.

Dette produktet er del av et fallsikringssystem.
Det er designet for å brukes sammen med et dynamisk- eller semistatisktau. Hvis det brukes sammen med statisk utstyr alene (semistatiske tau, båndslynger...) og det er fare for fall, er det essensielt å legge til en shock absorber i **sikringskjeden for å redusere det potenselle fangrykket**
Viktig: Spesialtrening og kunnskap er essensielt for bruken av dette produktet.
Den tekniske notisen illustrerer måter å bruke dette produktet på. Bare noen typer misbruk og forbudte måter å bruke produktet på som er kjent, er representert (vist i de utkryssa diagrammene). Mange andre typer misbruk eksisterer, og det er umulig og å få oversikten over, eller i det hele tatt forestille seg alle. **Bare de teknikkene som er vist i diagrammene som ikke er kryssa ut er autoriserte.** Alle andre bruksmåter bør forbindes med fare for død. Ved tvil eller problemer med å forstå, kontakt SINGING ROCK.
Aktiviteter i høyde, klatring, via ferrata, grotting, rappelering, skibestigning, redning, arbeid i høyde og utforskning er farlige aktiviteter, som kan lede til skader og til og med død for utøverne**. God nok kjennskap til passende teknikker og metoder for sikring er fullt og helt ditt eget ansvar, og nødvendig for å bruke dette produktet**. Dette produktet kan derfor kun brukes av kompetente og ansvarlige personer, eller personer satt under direkte og visuelt oppsyn av kompetente og ansvarlige personer. Du må selv vurdere risiko for og følger av ødeleggelse, skade og død som kan oppstå under, eller som følge av, bruk av dette produktet. Hvis du ikke er i stand til, eller i posisjon til å vurdere dette ansvaret, eller til å ta risikoen; ikke bruk dette produktet.
Kjennskap til grunnleggende redningsteknikker er påkrevd for å bruke dette produktet.
Forsikre deg om at alle komponenter brukt sammen i sikringskjeden er kompatible med hverandre. Bruk av uegnede kombinasjoner av produkter i en sikringskjede, eller ødeleggelse av noen av komponentene i en sikringskjede kan føre til seriøse og til og med fatale ulykker. Vi anbefaler å prøve ut funksjonen av sikringssystemer og utstyr på et trygt sted uten fare for fall.
For å sikre godt vedlikehold og gode sporingsmuligheter for dette produktet er det best å knytte det til en hovedbruker. Før og etter hver enhver bruk er det nødvendig å sjekke tilstanden på webbing (slyngebånd), tau og sømmer, også de mindre tilgjengelige stedene. For selen er det viktig at brukeren sjekker spenner og andre innfestninger jevnlig under bruk. Nøl ikke med å kassere et produkt som viser tegn til slitasje som kan påvirke dets styrke eller begrense dets funksjon. Fukt og isete forhold kan gjøre justering av selen vanskelig, og innvirke betraktelig på selens styrke.
Ikke fortsett å bruke dette produktet etter et skikkelig kraftig fall (f.eks. et faktor1-fall med dynamisk tau), usynlig indre skade kan ha oppstått og dermed redusert produktets styrke. Nøl ikke med å kontakte Singing Rock hvis du er i tvil. Enhver modifikasjon eller reparasjon utenfor Singing Rocks produksjonslokaler er forbudt.

VEDLIKEHOLD
Tekstilproduktet kan renses i rent kaldt vann. Hvis det fremdeles er skittent kan det vaskes i lunkent vann (maksimum 30 °C) og hvis nødvendig kan det brukes ren mild såpe med pH-verdi mellom 5, 5 og 8, 5. Renses forsiktig og tørkes sakte skjermet for direkte varme. Vaskemidler må ikke brukes.

INSTRUKSJONER FOR TRANSPORT OG LAGRING
Alle kjemiske produkter, korrosive materialer og rensevæsker bør ansees som skadelige.
Frakt og oppbevar alltid produktet i oppbevaringsposen som hører med. Til tross for at produktet er UV-beskyttet, anbefaler vi at det oppbevares på et godt ventilert sted skjermet fra direkte lys og direkte varmekilder. Kontroller at det ikke er for knøvlet og bøyd.
Bruk dette produktet kun i temperaturer over -40 °C og under 80 °C.

LEVETID OG ETTERSYN
Levetiden til dette produktet er avhengig av hvor ofte det brukes, og i hva slags miljø. Uten å ta med slitasje og mekaniske skader i beregningen, kan produktet, hvis betingelsene i denne instruksjonen overholdes, brukes i 15 år fra produksjonsdatoen og 10 år siden første dags bruk. Mekanisk skade kan likevel forekomme allerede første bruksdag, og dermed redusere levetiden til bare denne dagen. Vær spesielt oppmerksom på produkter som er eksponert for slitasje mot skarpe overflater (for eksempel slynger og falldempere).